BULLETIN du MUSÉE

BAYONNE

1er SEMESTRE 2007

n°169

BIBLIOTHÈQUE BAYONNE
Per
28 2
239894

DURRUTY

CARRIERES et MATERIAUX

TRAVAUX PUBLICS - ROUTES

Tél.: 05 59 29 71 04 Cambo Les Bains

Bulletin semestriel édité par la Société des Amis du Musée Basque

Edition et Abonnements : Société des Amis du Musée Basque - Château-Neuf - 64100 Bayonne - Tél : 05 59 25 45 84 - e-mail : samb.baiona@wanadoo.fr - N° 169 - ISSN : 1148-8395
Directeur de la publication : Michel DUVERT - Comité de rédaction : Patrick AHETZ-ETCHEBER, Jean-Marie AYNAUD, Jacques BATTESTI, Frédéric BAUDUER, Jacques BLOT, Mano CURUTCHARRY, Denis DEDIEU, Frédéric DUHART, Michel DUVERT, Philippe ETCHEGOYHEN, Jean-Pierre GACON, Isaure GRATACOS, Jean HARITSCHELHAR, Jean-Louis HIRIBARREN, Albert IRON, Claude LABAT, Jean-Claude LARRONDE, Claudine LERALU, Kristian LIET, Anne OUKHEMANOU, Olivier RIBETON, Etienne ROUSSEAU-PLOTTO.
Composition et Impression : Imprimerie du Labourd
Dépôt légal : 1er semestre 2007.
Rédaction : Les recommandations aux auteurs sont envoyées à la demande.

Les articles publiés dans le Bulletin restent l'œuvre exclusive et personnelle de leurs signataires. Le Comité de rédaction n'est pas nécessairement solidaire des théories ou opinions qu'ils expriment. Il est interdit de reproduire intégralement ou partiellement sur quelque support que ce soit le présent ouvrage sans autorisation de l'éditeur (loi du 11 mai 1957, art. 40-41 ; Code pénal, art. 425).

Euskal Museoaren Adixkideak
Société des Amis du Musée Basque

Musée Basque et de l'histoire de Bayonne
Euskal Museoa

Bayonne

PYRENEES ATLANTIQUES
CONSEIL GENERAL

Sommaire

3 Sarako ofizioak XVIII.mendean (itsas-gizonen garrantzia)
- Xabier Elosegi -

21 Les bandas, entre pampelune et dalhem : la recherche d'une authenticité
- Magalie Molle -

34 Ikusgaia - maison ortillopitz, sare
- Michel Duvert -

35 La toponymie médiévale basque de la vigne en basse-navarre et pays environnants
- Jean-Baptiste Orpustan -

63 Ikusgaia - le pressoir (lako) de la maison etxepare
- Michel Duvert -

73 Jean isidore harispe au musée basque et de l'histoire de bayonne
- Olivier Ribeton -

85 Le général harispe et la première guerre carliste
- André Lebourleux -

97 Comptes rendus de lecture
- Frédéric Duhart -
- Jean-Marie Aynaud -
- Michel Duvert-

ÉTUDES

SARAKO OFIZIOAK XVIII. MENDEAN (ITSAS-GIZONEN GARRANTZIA)

Xabier ELOSEGI

Résumé :
Etude exhaustive d'archives de Sare en vue de la réalisation de trois tableaux nous permettant de mieux comprendre la vie d'un village du Labourd au XVIIIe siècle :
- Tableau de métiers obtenu des 1233 actes de naissance où le métier du père est indiqué (années 1758-1777),
- Tableau des 271 Saratar marins décédés (sur un total de 2025) entre 1709 et 1791,
- Tableau où figurent les 1567 décédés à Sare de 1751 à 1791, avec indication de l'âge.

Laburpena :
Sarako artxibategiko ikerketa osoaren ondorioz eginiko hiru taula ; horien bidez hobekiago konpreni dezagun zoin zen XVIII. mendeko Lapurdiko herri baten bizimoldea :
- 1758-1777 urtetako 1233 sortze-agiritan emanak diren ofizioeri buruzko taula,
- 1709-1791 urteetan gertatu ziren 2025 heriotzetatik 271 itsas-gizon saratarrei buruzko taula,
- 1751-1791 urteetan gertatu ziren 1567 heriotzetan adinari buruzko taula.

MOTS CLÉS	*Hitz-gakoak*
Sare,	*Sara,*
XVIIIe siècle,	*XVIII. mendea,*
marin,	*itsas-gizona,*
décès.	*heriotzea.*

2005. urtean argitaratua izan zen liburua (Sara etxeak et deiturak lau mendez - Eusko Ikaskuntza) egiteko Sarako artxibategi osoaren ikerketaren ondorioa da lan hau, nahiz orai arte ez diren agertu (orduan bildu ainitz eta ainitz gauzen ustiaketa egin gabe dago). Nolazbait errateko liburuaren segida bat da BAMBren irakurtzaileeri eskeintzen diedana, Lapurdiko herri honetan itsas-gizonen garrantzia erakutsiz.

Hastetik bi hitz artxiboeri buruz.

Heriotzetako artxiboetan badira XVIII. mendeko ainitz urte eskas direnak eta bertzalde ba dira ere zonbait urte eskastuak direnak. (Berdin gertatzen da sortzetan eta ezkontzetan ere).

Bertzalde 1751 urte arte ez dira aipatzen haur tipien heriotzeak : bakarrik emanak dira sakramentuak har dezaketenen heriotzeak, 8 urtetik goitikoenak beraz. 1751z geroztik aldiz, denak agertzen dira. (urte hortatik aintzina hilezkortasunaren tasa ez da, beraz, handitzen (norbaitek izkiriatu zuen bezala), bere osotasunean agertzen baizik.

Agiri guziak ez dira berdin aberatsak : hain zuzen batzuetan dena aipatzen da (etxea, izen-deiturak, ofizioa, adina) eta bertzetan ez da gauza handirik agertzen (hala nola kasu batean ETXEGARAIko mutila hila dela erraten da).

OFIZIOAK

Lehen erran bezala ofizioak ez dira beti aipatzen eta laborari ofizioa kasik sekulan ez. Bainan ba da 1758-1766 urteetako bataioen multzoa zinez aberatsa dena: hain zuzen urte horietan sortutako aita guzien ofizioa aipatua da, laborariak barne.

Hortaz baliatuz egin ahal izan dut 1758-1777 urteetan sortu guzien aiten ofizio-taula. Orotara 1233 haur sortu ziren urte horietan, 40 zirelarik aita ez ezagunaren haurrak.

Oharrak :

Zutabe bakoitzean, ezkerrean etxeko nagusiak, eta eskuinean etxetiarrak emanak dira.

Aita ezagunak 382 dira, horietarik 322 ofizio bakarrekoak eta 60 bizpahiru ofiziokoak.

Denbora berean agertzen dira (heriotzetan, eta ezkontzetan) bertze zonbait ofizio : ARMEGILE, ARTZAIN, ABOKAT, BERTZEGILE, MAHASTIZAIN, FERRATZAILE, KARROEGILE, eta emaztetan EMAGIN, DENDARI, OKIN ; ahantzi gabe

	1758	1759	1760	1761	1762	1763	1764	1765	1766	1767	1768	1769	1770	1771	1772	1773	1774	1775	1776	1777	orotara	
EZKONGABEAK	0 + 2	0 + 4	2 + 0	2 + 1	1 + 3	1 + 1	0 + 1	0 + 1	0 + 1	0 + 2	0 + 2	0 + 2		1 + 2	0 + 3	0 + 1	0 + 4	0 + 2	0 + 1		7+33	40
OFIZIORIK EZ	0 + 2	0 + 1				1 + 0	1 + 1	0 + 1	0 + 1	0 + 2		1 + 1		1 + 0		0 + 1		0 + 2			4+12	16
LABORARI	21+6	20+8	25+7	18+7	26+8	13+13	18+13	22+13	26+10	26+10	24+14	27+19	26+22	29+19	26+11	29+20	31+15	25+12	16+11	18+12	466+250	716
ITSASGIZON	2 + 6	3 + 6	0 + 3	2 + 6	2 + 7	5 + 6	4 + 7	3 + 3	5 + 5	0+10	3 + 6	1 + 4	2 + 6	2 + 4	1 + 3	0 + 8	4 + 6	1 + 8	1 + 2	2 + 4	43+110	153
(Duranguier)	1 + 1	1 + 4	2 + 4	1 + 3	1 + 3	1 + 3	2 + 3	1 + 4	2 + 3	1 + 0	0 + 2	1 + 1	0 + 1	0 + 1		0 + 1					14+34	48
ZAPATAGIN	1 + 1	2 + 3	3 + 2	1 + 2	3 + 2	1 + 0	0 + 5	2 + 1	1 + 1	0 + 1		0+ 2									14+20	34
(Employé Fermes)	0 + 1	1 + 1	1 + 0	0 + 2	0 + 1	1 + 2	1 + 2	2 + 0	1 + 2	2 + 1	0 + 1	1 + 1	0 + 1	0 + 1	0 + 1		0 + 2				10+19	29
EHULE	0 + 2	0 + 2	0 + 5	0 + 5	0 + 2	0 + 3	0 + 4		0 + 2	0 + 1	0 + 1										0+ 27	27
MAISTURU (Charpent.)	1 + 1	2 + 1	2 + 1	3 + 1	1 + 1	2 + 2	2 + 0		1 + 1	0 + 3											14+11	25
DENDARI (Tailleur)	0 + 2	0 + 1	0 + 3	0 + 1	0 + 1	0 + 1	0 + 1	0 + 1	0 + 1		0 + 1	0 + 2	0 + 1	0 + 1		0 + 1		0 + 1			0+19	19
KOMERTZANTA		0 + 1	1 + 2		0 + 2	0 + 2	0 + 1		0 + 1	0 + 2	1 + 1	0 + 1		0 + 1	0 + 1			0 + 1			2+16	18
NEGOZIANTA		2 + 0	1 + 0	2 + 0	2 + 1	2 + 0	2 + 0	2 + 0	1 + 0	2 + 0	1 + 0										17+1	18
HAROTZ	1 + 0	0 + 3		1 + 1	0 + 1	0 + 1	0 + 2	2 + 0	1 + 0	1 + 1	1 + 0		0 + 1								7+10	17
HARGIN	1 + 0	1 + 1	1 + 1	0 + 1	1 + 1		1 + 0		1 + 0			0 + 1		0 + 1						0 + 2	6 + 8	14
MEDIKU	1 + 0		1 + 0	1 + 0		1 + 0	1 + 0	2 + 0	1 + 0		2 + 0	3 + 0									13+0	13
LARRUGILE	1 + 0	1 + 0	1 + 1	1 + 0		2 + 1		1 + 0													7 + 2	9
CRL (Lapurdiko kapit.)										1 + 0	1 + 0	1 + 0		1 + 0		1 + 0					5 + 0	5
ERROTARI		0 + 2			0 + 1		1 + 0														1 + 3	4
BASTEGILE (Bâtier)	1 + 0		1 + 0		1 + 0																3 + 0	3
KARREATZAILE (Voit.)					2 + 0															1 + 0	3 + 0	3
UPEGILE				1 + 0		1 + 0		0 + 1													2 + 1	3
ESKOLEMAILE												1 + 0		1 + 0		1 + 0					3 + 0	3
IKAZKIN							0 + 1		0 + 1					0 + 1							0 + 3	3
HARAKIN	0 + 1												0 + 1								0 + 2	2
BARBERO (Chirurgien)															1 + 0		1 + 0				2 + 0	2
BARATZEZAIN		0 + 1				0 + 1															0 + 2	2
XOKOLETEGILE		0 + 1			0 + 1																0 + 2	2
MANDAZAIN		0 + 1																			0 + 1	1
NOTARIO																				1 + 0	1 + 0	1
TEILARI			0 + 1																		0 + 1	1
(Tourneur)			0 + 1																		0 + 1	1
(Pourvoyeur)					0 + 1																0 + 1	1
	31 25	33 41	41 31	33 30	40 36	31 36	33 41	37 25	40 29	33 33	33 28	36 34	28 33	35 31	28 19	31 32	36 27	26 26	17 14	22 18	644 589	
	56	74	72	63	76	67	74	62	69	66	61	70	61	66	47	63	63	52	31	40	1233	1233

Tableau 1 - Métiers exercés, propriétaires ou non de maisons

bazela orduan apez multzo handi bat Saran : beti erretora eta bi bikario (horiek gehienik ez ziren Saratarrak), eta 8/10 apez Saratar, maiz bataiotan agertzen zirenak.

ITSAS-GIZONAK

Izenburuan erran bezala itsas-gizonak aipatuko ditut orai, eta 1709-1791 urteetan itsas-gizon ekarriak diren 271 Saratarren heriotzeak agertzen dituzten taulak erakutsiko dauzkizuet. Lehenik halere erran beharra da izan zitezkeela gehiago ere hain zuzen ageritan itsas-gizon baten heriotzea agertzeko behar ziren bi kondizione bete, hil-abisua norbaitek igortzea (gehienetan hildakoaren lankide bat, maiz Saratarra hura ere) eta bigarrenekorik norbaitek manatzea elizkizuna ("service funebre" deitua eta ardura familiakoren bat). Abisu-emaile Saratarren artean bertze 60 Saratar ba ziren itsas-gizon ekarriak.

Gehientsuenak Ternuan ala Ternuako bidaian hilak ziren, nahiz ba ziren Sardinian, Guinean (esklabo komertzioan ari ?), Martinikan ala bertze tokietan ere hilak ; bainan ba ziren ere Saran berean hilak (31), ospitaletan (La Rochelle, Rochefort, Brest eta halako hiritan, 44) eta presondegietan (guziak Angleterran, 18).

Ondotik diren tauletan eman ditut ahal nituen xehetasun guziak. Etxea aipatua delarik ematen dut : letra larriz hila nagusia ala sema delarik eta letra tikiz hila etxetiarra delarik. Ageri denez luzaz ez da adinik aipatzen.

Tableau II
Marins décédés entre 1709-1791

heriotze	izena	etxea	adina	Saran	itoa	Ospit.	Pres
1709-1	Joannes CUELGARAY	HARNABAR					GB
1709-13	Miguel LAPHITZ	Garrastegia		X			
1710-6	Pierre IGUSQUIAGUERRE	ARANTZETA					GB
1715-19	Christophe HARISMENDY	IHURTSU (seme)			X		
1715-34	Jean ELISSALDE Bernard E'ren semea				X		
1716-22	Joannes HIRIBURU	LEZABEko oinordekoa			X		
1716-23	Joannes BORDACHIPY	BORDATXIPIko semea			X		
1716-24	Joannes BERROET	Zuelgaraiko mutila			X		
1716-25	- -	Etxegaraiko mutila			X		
1716-33	Joannes LAHETJUZAN	JOANIKOTENEko semea			X		
1717-5	Domingo ETCHEGARAY	ETXEGARAIko semea			X		
1717-24	Joannes "Portugesa"ren semea	Harizpea			X		
1717-30	"Makurra"	Fusildegia			X		
1717-31	Mathieu ETCHART	HEGABURUA			X		
1717-32	Joannes HARANCHIPY	LAPITZEko semea			X		
1718-4	Michel ETCHEBERS	LARTZABALEko semea			X		
1718-5	Martin OLHAGARAY	PERUTEGIA			X		
1718-6	Betri IRUNDEGUY	Pikasarria			X		
1718-10	Martin LAFARGUE				X		
1718-13	Miguel -	Iratzea			X		
1718-16	Joannes BERROET	HAROTXETAko semea		X			
1718-25	Joannes CARRICART	PORTUko semea			X		
1718-26	Joannes -	BORTXARENEko semea			X		
1718-30	- -	Nko semea			X		
1720-12	Miguel LEHETCHIPY	HAROZTEGIko semea			X		
1720-26	- -	UHARTEko semea			X		
1720-27	Joan "Gazte"				X		
1720-28	Joanonen semea				X		
1720-30	"Saindua"ren semea				X		
1720-32	Martin IHARZE "Okerra"				X		
1721-22		PORTUko oinordekoa			X		
1721-27		IRATZEBURUko semea			X		
1722-5	Pierre ETCHEBERRY	MANDAXAINENEA			X		
1722-25	Baptiste IRUNDAY "Mamia"ren semea				X		
1722-27	Martin	MAILEGURENEko semea			X		

heriotze	izena	etxea	adina	Saran	itoa	Ospit.	Pres
1722-29	Pierres HAUCIARS	DOMINUSKORENEko se.			x		
1722-30	Domingo ETCHEBERRY				x		
1724-14	Joannes HALZUART	UHAIDEko s. Lekunberria			x		
1724-15	"Hargin luxea"ren semea				x		
1724-26	GOIETXEko semea			x			
1725-1	Christophe LEHETCHIPY	HAROZTEGIko semea			x		
1725-10	Martin ETCHEGARAY	ETXEGARAIA			x		
1725-12	Domingo BERINDOAGUE/J Moulia	KAPETENEko semea			x		
1725-13	Betry ELHARDY	UHAIDEko semea			x		
1725-14	Betri HIRIBARREN	LARRONDOko nagusiaren iloba			x		
1725-15	Betri GARAT "Coca"ren semea				x		
1725-16	Betri	Xuritegiko mutila			x		
1726-1	Joannes HIRIGOITY	LARRALDEko semea			x		
1726-16	Miguel HIRIBURU	OTSANDA			x		
1726-17	Martin ITHURRIAGUE	ELORDIko semea			x		
1727-16	Joannes	Harangurenea			x		
1727-18	Bernard LAMBERT				x		
1728-16	Joannes "Galant"	ARGAINENEko semea			x		
1728-20	Miguel "Amatxo"ren semea				x		
1728-32		LARRALDEko semea		x			
1751-4	Jean HIRIART/M Iratzeburu Etxeberriko al.			x			
1751-16	Miguel HIRIBARREN "Vecino"					Touen	
1751-71	Jean ETCHART	Dendaldegia	45		x		
1751-101	Etienne DITHURBIDE	ZAKALARREko semea	21		x		
1751-103	Pierre ETCHART	Argainekoborda	25		x		
1751-105	Etienne HIRIBARREN	IRATZEBURUko semea			x		
1752-18	Jean HARANCHIPY / Cat. Espila a.m.	IHARTZARTEA	80	x			
1752-48	Pierre LAPHITZ / M. Elissalde tonn.				x		
1752-50	Jean LARREA alargun / M Arzainena		50	x			
1752-51	Jean ETCHEPARE 2. Kap			x			
1752-54	Joannes IRON	Martinhandiarenea	24			Louis	
1753-10	Pierre SOUBELET	ZIBURUko semea	40		x		
1753-22	Joannes FACHERIE/Gr. Hirigoyen	BOHOINARENEA			x		
1753-23	Joannes LARREA/M. Etchart				x		
1753-24	Pello LARREA	BARATZARTEko semea			x		
1753-42	Miguel FINONDO/M. Etcheberrigaray	Teilaria			x		

heriotze	izena	etxea	adina	Saran	itoa	Ospit.	Pres
1754-1	Etienne DOYHARZABAL	Birandaetxeberria			x		
1754-20	Augustin IRATZEBURU	ETXEBERRIko semea			x		
1754-28	Jacques FAULIN	Harangurenea			x		
1754-29	Martin ETCHETO "Maite ona"ren semea				x		
1754-43	Etienne FINONDO	ALDABEko semea			x		
1754-44	Joannes ELISSALDE / J. Finondo	Harretxea			x		
1754-45	Joannes HIRIGOITY / haurra M. Laphitz	Hirigoienea			x		
1754-46	Martin GARAT / J. Perugorria	Ihalarrezaharrea				Louis	
1754-47	Joannes LAPHITZ / Marg. Moulia	Jomildegia			x		
1754-48	Martin LEHETCHIPY / haurra M. Gaillard	Landagaraia			x		
1754-49	Joannes ABADIE/M Larrea Baratzarteko al.				x		
1754-56	Ignacio DARROQUI	BASTEROTEGIko semea			x		
1755-38	Christoal HIRIBARREN	APEZARENEko semea			x		
1755-40	Jean DARANATZ	Garrastegia			x		
1755-44	Domingo GAILLARD m.i.	Irlanda		x			
1755-51	Jean François BORTHARY	JOMILDEGIA			x		
1755-52	Guillaume MOULIA	Harizpekoborda				Louis	
1756-5	Etienne CUBILIBIA v.m.	BORDDA		x			
1756-8	Jean Martin HIRIGOYEN	MENDIONDOko semea					GB
1756-9	Francisco ETCHEGARAY /M Cuelgaray	Mikelendegia					GB
1756-10	Miguel APHALAITZ/M. Goyenetche	Haranibarrea					GB
1756-13	Jean ESPONDA Isab. Mouliaren semea	Arantzeta			x		
1756-29	Pello DARROQUI	ETXELEKUko semea			x		
1756-36	Jean ETCHETO	SORRAINDOko semea			x		
1756-43	Christophe DITHURBIDE	XOMINDINENEko semea			x		
1756-62	Pierre GOYETCHE	AGORRETAko semea			x		
1756-63	Joannes BOURCAITZ	MARTINTXORENEko s.			x		
1756-64	Pierre ETCHETO errotariaren semea	Olakoerrota			x		
1756-67	Jean HAUCIARS	Ihartzegaraia			x		
1757-2	Miguel DAGUERRE charp.	ARGAINEko semea			x		
1757-7	Martin ETCHEBERRY	Burkia			x		
1757-10	Joannes MARTINENA	Hiriberria					GB
1757-14	Christoal HIRIART				x		
1757-19	Martin HAUCIARS charp. nav.	Ihartzegaraia			x		
1757-22	Jean ETCHEBERRY	KOLOKARENEko semea			x		
1757-33	Martin ETCHEBERRIGARAY	EZPONDABEHEREA					GB
1757-36	Martin DURRUTY	OLABIDEko semea					GB

heriotze	izena	etxea	adina	Saran	itoa	Ospit.	Pres
1757-37	Joannes FACHERIE	BOHOINARENEko sem.					GB
1757-39	Christobal SOUBELET	ZIBURUko semea			x		
1757-40	Joannes HIRIBARREN	APEZARENEko semea			x		
1757-41	Pierre BARRENETCHE	BORDATXOko semea					GB
1757-42	Joannes handi BARRENETCHE						GB
1757-46	Martin ETCHEGARAY m.i.	ISTILARTEA		x			
1757-51	Bernard CLAVERIE	Kollartegia					GB
1757-57	Joannes MARTINENA	Berroeta			x		
1758-1	Joannes HIRIGOITY	MEHAKAETXEBERRIko s	24		x		
1758-2	Miguel DARROQUI / Gach. Finondo	Iparagerrea	36			Brest	
1758-3	Esteben GORDO / Cath. Lalanne	Lekuberria	50			Brest	
1758-4	Martin ELICETCHE alarg./M. Canderatz	Harangurenea	36			Brest	
1758-8	Pierre DURRUTY	OLABIDEko semea	24			Brest	
1758-12	Joannes UHART / Gr. Ansorena	BAHATTORENEA	50			Roch	
1758-14	Martin HARISMENDY /M. Moulia		50			Plim.	
1758-15	Joannes GOROSTARZU	BIDEGORRIko semea	34		x		
1758-22	Cristoal DITHURBIDE	ZAKALARREko semea	22			Falm.	
1758-23	Jean DITHURBIDE	ZAKALARREko semea	22		x		
1758-25	Christophe FINONDO	ALDABEko semea				Brest	
1758-28	Joannes DOYHENART	HARRIAGAko oinordekoa				Roch.	
1758-35	Joannes HARANCHIPY m.i.	XOLDORRITZA	80	x			
1858-41	Pierre BARRENETCHE	Kaikurenekoborda	26			GB	
1758-42	Cristoal GOYENETCHE	Harantxipikoborda	28			GB	
1758-43	Bernard MOCORREA	Haranberria	22		x		
1758-44	Joannes ETCHEGARAY / M. Ithurriague	Istilartea	55		x		
1758-45	Joannes ETCHEBERRY	MAILEGURENEko semea	30		x		
1758-46	Joannes HARANCHIPY	LEHENBURUko semea	30		x		
1758-47	Joannes HIRIGOYEN	PERUTEGIko semea	25		x		
1758-48	Pierre HIRIBARREN	JOANIKOTENEBEHE. Oin.	23		x		
1758-49	Laurens LAMOTHE	Zugarriaga	22			Roch.	
1758-51	Joannes ETCHEBERRY	HARNABARREko oinord.	35		x		
1758-62	Etienne HARISMENDY M. Cuelgaray'ren s					GB	
1758-68	Joannes ETCHEBERRY	ERROTALDEBORDAko s.	25		x		
1758-76	Joannes GOYENETCHE / J. Moulia	Pikasarria	40		x		
1758-78	Martin ETCHEBERRY "itxuli"		24			Louis	
1758-80	Pierre ETCHEGARAY	Migelenea	22			Louis	
1758-81	Michel BOUYGUES	Irlanda	27		x		

heriotze	izena	etxea	adina	Saran	itoa	Ospit.	Pres
1758-84	Jean MOURGUY	MARIANTTORENEko s.	36		x		
1758-85	Jean BISCARRE / Cat. Lafargue	Harangurenetxeberria	48			La R.	
1758-86	Martin CANDERATZ / M. Macaye	Minddaurrea	30		x		
1758-87	Etienne ETCHEGARAY	Istilartea	20		x		
1758-88	Michel FINONDO	SALABERRIko semea	26		x		
1758-89	Thomas MITCHELENA "Tomas Arrosakoa"		27		x		
1758-98	Jean ETCHEBERRY		20			La R.	
1758-99	André BORDA	Ihalarrezaharrea	27			La R.	
1758-101	Jean Louis HIRIBARREN	Xantakorenea	28			La R.	
1758-102	Saubat ESPOS "Larrea"	Musketenea I	22			La R.	
1758-105	Antonio MOCORREA	Haranberria	45		x		
1758-106	Martin ETCHEGARAY	Istilartea	21		x		
1758-110	Martin HIRIART	Margaritarenea	50			Brest	
1759-9	Martin DURRUTY		22			Queb.	
1759-21	Christobal ETCHESSARRY	UHARANETXEBERRIko s.	36		x		
1760-16	Saubat SEIGNANS	Handdieta	80	x			
1760-17	Pierre FACHERIE	BOHOINARENEko semea	30		x		
1760-35	Martin LAPHITZ charp.	OTATZARREko semea	40			Mart.	
1761-4	Joannes HARISMENDY / Cat. Barrenetche	Harburua	56			Plim.	
1761-14	Joannes ILHARREGUY	GALARRETAko semea	30			Brest	
1761-33	Joannes MARRO/M. Teilletche	Harizpekoborda	42		x		
1761-35	Marsans ETCHETO/M. Dithurbide	Iguzkiagerrea	45			GB	
1761-37	Pierre LEHETCHIPY	MARTINENEko semea	20		x		
1761-39	Jean LARRALDE/M. Belescabiet	HINDA	30				GB
1761-51	Domingo DITHURBIDE m.i.	Larrondozaharrea	80	x			
1762-14	Pierre ETCHEBERRY m.i.	HARNABARREA	75	x			
1762-33	Jean HARISBOURE/Mag. Sobre m.i.	Lekuberria	55	x			
1762-34	Joannes GARAT		24		x		
1762-75	Miguel ILHARREGUY	GALARRETAko semea	25			GB	
1764-2	Joannes ANIOTZ	ITURRIOTZEko semea	35		x		
1764-24	Martin JAUREGUI m.i.	Lehenburua (behea)	80	x			
1767-18	Martin UHART	AINESENEko semea	24			F.R.	
1767-22	Jean BARRENETCHE Jeanne Perugorria	Haranbideko alabaren s.	31		x		
1767-23	Pierre GOYETCHE / J. Pradere (AL)		32		x		
1767-32	Miguel ELISSALDE		20		x		
1767-38	Jean LAHETJUZAN	ARGAINEko semea	26			Cap St. D.	
1767-41	Gratien HIRIART	Etxeberria	18	x			

heriotze	izena	etxea	adina	Saran	itoa	Ospit.	Pres
1768-12	Michel DARANATZ m.i.	Ospitalea	70	x			
1768-13	Pierre DARROQUI		25			St. D.	
1768-17	Christophe ETCHART Haltxuko alabaren s		20			Sard.	
1768-36	Ch ETCHEBERRIGARAY/M. Istillart charp		40		x		
1768-38	Jean MOCORREA/M. Behola		30		x		
1768-41	Miguel ANIOTZ/Dom. Etcheberry	Otsandaetxeberria	45		x		
1768-42	Thomas SORHOET		27		x		
1768-44	Joannes DOYHENART alarg. /Cat. Etchart		45		x		
1768-53	Joannes DAGUERRE	Lehetxipia	22		x		
1768-58	Bernard ETCHEBERRY	GAZTAINALDEko semea	28		x		
1769-6	Martin DURRUTY m.i.	LARTZABALEA	80	x			
1769-30	Pierre HARISTEGUY	Ola	30			Bx.	
1770-17	Bernard HARISMENDY M. Mouliaren s.	Uhartea	30		x		
1770-20	Martin HIRIBARREN / J. Gourdo	Xantakorenea	47	x			
1770-33	Beranard ETCHABE	PERUTEGIko semea	20		x		
1770-37	Jean Leon HIRIBARREN		20		x		
1770-39	Jean HAUCIARS		30		x		
1770-40	Christophe LUC				x		
1770-41	Martin ETCHART	HIRIARTEko oinordekoa			x		
1770-53	Joannes OSTOLATZA	BORDATXIPIko semea	30		x		
1770-54	Baptiste GOYETCHE	OLALANDAko semea	20		x		
1771-17	Jean UHART	AINESENEko semea	30		x		
1771-20	Martin HARITZHANDIET m.i.	Argaingaina	80	x			
1773-2	Miguel ETCHEGARAY / Cat. Goyetche		30		x		
1773-12	Jean BARRENETCHE Cap. Nav.	ARROSA	60	x			
1776-4	Dominique HIRIGOITY		26		x		
1776-5	Martin ETCHEGARAY		24		x		
1776-6	Bernard BARRENETCHE Ama Harotxetan		24		x		
1776-7	Jean ELISSALDE	ITURRIOTZEko semea	24		x		
1776-8	Martin DARROQUI	Etxehegia	20		x		
1776-14	Martin ETCHEBERRY	Larraburua	25		x		
1776-27	Laurent ALDABE		24		x		
1776-29	Jean ELISSALDE	SALABERRIko oinordekoa	40		x		
1776-36	Joannes HAROTZARENA/M. Moulia	Ospitalea	75	x			
1776-43	Joannes GOYETCHE/M. Etchabe	BETRIRENEA	70	x			
1776-49	Miguel LARRABURU		25		x		

heriotze	izena	etxea	adina	Saran	itoa	Ospit.	Pres
1777-3	Martin ETCHART/Et. Hiribarren m.i.	MIXELTORENEA	69	x			
1777-19	Bernard BARRENETCHE/J. Bidaur	J.B/J Perugorriaren sem.	40			Mart.	
1778-17	Joannes tipitoa MOULIA m.i.	Inbidea	90	x			
1778-24	Pedro Joseph DARANATZ	Harizpea	30		x		
1778-28	Gabriel SOBRE/J. Barrenetche		35		x		
1778-29	Jean HARISMENDY/M. Etchart a.m.	BORDABERRIA	60	x			
1779-9	Bertrand IHINS/J. Cubilibia		35			Brest	
1779-10	Domingo DARROQUI m.i.	Harangurenea	80	x			
1779-14	Martin URRISPIL	Hirigoienea	30			Brest	
1779-19	Pierre ETCHEBERRY m.i.	Harotzarenekoborda	80	x			
1779-28	Jean ETCHEBERRY/J. Descarga	URXOKOA	30		x		
1779-72	Jean HIRIART a J.Etchebers /M.Desclaux	ERREMENTA	65		x		
1779-73	Christobal FAGOAGA /Mag. Hiriburu	IRLANDA	65		x		
1779-74	Jean BARRENETCHE	ERROTALDEBORDAko s.	40		x		
1779-75	Martin MOULIA		35		x		
1779-80	Pierre CARLOS		24		x		
1780-3	Domingo BONAVENTURA/Cat. Borda		50		x		
1780-4	Christoal CAZALIS/Fse. Ithurria		30		x		
1780-6	Betri ITHURRIAGUE	KOLOKARENEko oinord.	20		x		
1780-7	Joannes ETCHEBERRY	ZAMATELUko semea	19		x		
1780-13	Joannes haurra ETCHEBERRY	GAZTAINALDEko semea	30				GB
1780-17	Jean ETCHEBERRY	ELIZONDOko semea	28		x		
1780-22	Jean DAGUERRE a. M. Elhardy m.i.	HARANEA	84	x			
1780-23	Jean Joseph DARROQUI "Itzea"	Etxelekua	30			Charl.	
1780-24	Jean MOUGONDO gur: J.M./M. Goyetche	Etxegaraia	25		x		
1780-28	Joannes MACAYE/M. Etchart Addima. A		50		x		
1780-31	Pierre BRAVE/Fse. Larzabal		50			Brest	
1780-33	Jean SOBRE	TEILARIko semea	35				GB
1780-38	Gregoir CARLOS/J. Moulia		55			Roch.	
1780-40	Jean BELESCABIET/M. Kiliscabiet	BORTXARENEA	50			Roch.	
1780-42	Vincent PRADERE		25			Roch.	
1780-47	Joannes LEKUMBERRY/M. Abadie		35		x		
1780-56	Jean LARRALDE	JOMILDEGIko semea	25		x		
1780-77	Pello DAGUERRE/Gr. Fagalde	HARANEA	45	x			
1780-90	Martin LARRALDE/M.J. Zubieta	BIDEGARAIko semea	45	x			
1780-93	Jean FINONDO/Cat. Halzuet		45			Roch.	
1781-3	Jean ETCHEBERRY/Et. Barrendeguy m.i.	Katalinarenezaharrea	80	x			

heriotze	izena	etxea	adina	Saran	itoa	Ospit.	Pres
1781-10	Jean GOYENETCHE/M. Etchart canon.	ADDIMARENEA	50		x		
1781-11	Jean HIRIGOITY	HARGINARENEko semea	28		x		
1781-12	Saubat ISSASGARAT	NEKATTORENEko semea	28		x		
1781-13	Martin MITCHELENA	JAUREGIBERRIko semea	25		x		
1781-14	Christoal HAUCIARS	BURGASTEGIKO semea	28		x		
1781-15	Jean CAMINO gur: M.C./Fse. Puy	Kaikurenea	30		x		
1781-16	Martin LEHETCHIPY	MARTINHANDIARENEko s	35		x		
1781-20	Pelloco ETCHEBERRY/Gr. Etcheberry		45		x		
1781-21	Js h IRATZEBURU "Eskerga"/M Cuelgaray		40		x		
1781-22	Piarres Borda/M. Elissalde Xuritegiko al.		40		x		
1781-30	Saubat LARRALDE charp.	LARRONDOZAHARREko s	27		x		
1781-32	Joannes BERROET	INBIDEko semea			Brest		
1781-43	Esteben ETCHEBERRY /M. Hiriart		50		Porch		
1782-11	Jean LAHETJUZAN	ITURRIAGAko semea	28		x		
1791-5	Bernard ETCHEBERRY al Mhiriart ERREM	MINDDAURREA	60	x			
1791-31	Jean HARNABAR	SAGARDIBURUko semea	31		x		

Urte horietan 2025 heriotze agertzen dira agirietan, heien artean 271 itsas-gizonen heriotzeak. 271 horien artean 67 bederen ezkonduak ziren eta lehenago aipatu bezala 31 Saran berean hilak, gehienak enbalituak "matelot invalide". Ez ziren, uste izaten den bezala, denak etxetiarrak ala etxetiarren semeak : baziren: 29 etxeko nagusiak, 100 etxeko semeak (zonbait kasutan premuak) eta 142 etxetiarrak.

Gehienik marinel soilak ziren, bat edo bertze kapitain, kapitain bigarren edo "officier marin" gisa aipatuak direlarik. Bake urtetan kasik guziak arrantzan ari ziren eta gerla urtetan aldiz armatutako ontzietan, hau da kortsarioetan.

Ez da aise trenkatzea maiz aipatzen den ideia: Sarako etxe ederrak (eta ainitz dira) itsasoan lanean ari zirenei esker direla hain eder eta handi. XVII. mendeko azken aldekoak dira maiz etxe horiek eta urte haietako agiriak eskas dira zoritxarrez (mende osoarentzat 1000 inguru bataio eta 900 inguru heriotzeko agiriak dirá soil soilik). Bego, beraz, ideia hori hipotesi gisa, ez baitugu nehungo frogarik.

Azken taulak ere itsas-gizonekin badu zer ikusia 1751-1791 urteak hartzen ditu eta aski argigarri dela iruditzen zait.

Tableau III
Âges des décédés selon l'année, la profession et le lieu de décès

urtea	orot.	a 0-10	a 10-20	held.	itsas-giz.	bertzeak	bb a. i-g (1)	bb a. b. (2)	i-g S h. (3)	ig itoak (4)	ig osp. hil. (5)	ig pres hil (6)
1751	**110**	66	2	42	6	36	30	60		5	1	
1752	**54**	22	1	31	5	26	24	62	2	3		
1753	**45**	23	0	22	5	17	40	75		5		
1754	**60**	13	0	47	12	35				11	1	
1755	**52**	13	0	39	5	34			1	3	1	
1756	**67**	16	0	51	12	39			1	8		3
1757	**57**	10	0	47	16	31			1	8		7
1758	**113**	29	4	80	42	38	31	66	1	20	18	3
1759	**29**	12	2	15	2	13	29	59		1	1	
1760	**47**	19	1	27	3	24	35	60	1	1	1	
1761	**60**	25	1	34	7	27	37	64	1	2	3	1
1762	**75**	32	3	40	4	36	25	62	2	1	1	
1764	**29**	10	3	16	2	14	35	65	1	1		
1767	**53**	17	1	35	6	29	27	61	1	3	2	
1768	**61**	13	3	45	10	35	31	56	1	7	2	
1769	**31**	10	0	21	2	19	30	60	1		1	
1770	**65**	21	0	44	9	33	25	61	1	8		
1771	**26**	3	3	20	2	18	30	63	1	1		
1773	**26**	8	0	18	2	16		71	1	1		
1774	**21**	6	3	12	0	12		63				
1776	**60**	14	0	46	11	35	26	59	2	9		
1777	**40**	15	0	25	2	23	40	64	1		1	
1778	**42**	7	0	35	4	39	32	65	2	2		
1779	**95**	45	6	54	10	44	40	66	2	6	2	
1780	**93**	29	2	62	20	42	35	64	3	9	6	2
1781	**65**	23	0	42	14	28	35	57	1	11	2	
1782	**13**	4	0	9	1	8	28	65		1		
1791	**52**	23	0	29	2	27	31	62	1	1		

1) bb a I-g = bataz bertzeko adina itsas-gizonak
2) bb a.b. = bataz bertzeko adina bertzeak
3) i-g Sh. = itsas gizonak Saran hilak
4) ig itoak = itsas gizonak itoak
5) ig osp. hil = itsas gizonak ospitalean hilak
6) ig pres hil = itsas-gizonak presondegian hilak

Taula honetan itsas-gizonen heriotzari buruzko zonbait xehetasun agertzen dira.

Urtearen ondoko zutabean emanak ditut urteko hil guzien kopurua. Ageri denez badira diferentzia handiak urtetik urtera. Ondoko zutabean, hiru partetan emana dudan zutabean, hilak adinka emanak ditut 0-10 urte artekoak, 10-20 arte artekoak eta helduak ala 20 urte baino gehiagokoak. Ikusten denez helduen artean ba dira diferentziarik urtetik urtera bainan tikiagoak halere. Izan ere 10 urte azpikoen heriotzeak dira arras desberdinak : 66 heriotze 1751n eta 13 heriotze 1768an, adibidez. 66 haur hil ziren urtean sukar malina bezala ezagutua zen eritasunaren epidemia izan zen (tiphoïde), eta berdin, uste dudanez 1779an.

Ondoko zutabean, bi partetan emana : itsas-gizonak eta bertzeak ageri dira (naski bien artean helduen kopurua ematen dute).

Taularen erditsuan bana bertzeko adinak ematen ditut : itsas gizonena, eta ondoan bertzeena.

Eta taularen eskuin aldean itsas-gizonak non hil diren : Saran, itoak (guti batzu eritasunez, bainan toki urrunetan), ospitaletan hilak eta presondegietan hilak.

Erran behar handirik ez da taula hau ikusirik, zenbakiak berak mintzo baitira. Itsas-gizonen ofizioa zinez dorpea zen : 7/8/9 hilabete urtean etxetik kanpo, bana bertze 32 urteak gabe hiltzeko ; artean Saran hiltzen ziren helduak 62/65 urteko adinean hiltzen zirelarik. Jakin bazakiketeen gure itsas-gizonek ofizio hori hautatuz geroz gazterik hiltzeko arriskutan ematen zirela eta halere itsasora joaten ziren. Mende bat berantago ez ote ziren hainbertze Ameriketako biaia egiten zutenak, bidai hartatik ere gehienak itzultzen ez zirelarik. Sarak eta Euskal Herri osoak, dudarik gabe zor handitan da bai itsas-gizonentzat bai eta ere "indiano" edo "amerikanoentzat". Ez bide zen dena eder eta gozo Saran eta Euskal Herrian.

Ikusten denez, itsas-gizonak kenduz, Saran bizi zen jende gehientsuena Saran berean ari zen lanean eta bertako ekonomia hetsia zen hein handi batean, kasik kanpoko gauzen beharrik gabe, hori da ageri bertakoen ofizioak zoin ziren ikusiz. Guti batzu zitazkeen Saratarren artean Baionan ala Bordalen lanean ari zirenak (Lapurdiko Kapitaina, etsenplu, ala Haranburuko seme zen Hiribarren-Haranburu abokata, menturaz ere negozianta gisa agertzen zirenak). Ageri da ere ez zela orduan ez industriarik (Ola burdin lantegia aspalditik utzia) ez mehatzeko lanik (geroagokoa da Ibanteliko ikatz ustiaketa). Menturaz bazitakeen gauezko lana, baina zinez ez dakigu zenbaiterainokoa.

Herriko ekonomian, dudarik gabe, bazuen garrantzi handia itsasoko lana, hain zuzen lan-indarraren % 15/20 itsasoan baitzen.

Horra labur bada ere, zonbait xehetasun Sarako XVIII. mendeari buruz.

LES MÉTIERS À SARE AU XVIIIe SIÈCLE (L'IMPORTANCE DES MARINS)

Les éléments qui ont servi à faire ce travail (étude exhaustive des archives de Sare) ont été utilisés pour le travail "Sara etxeak eta deiturak lau mendez" publié en 2005 par Eusko Ikaskuntza, mais ils n'avaient jamais été publiés. En effet, la masse de renseignements obtenus alors reste pour la plupart non exploitée. C'est donc une suite du livre en quelque sorte que je propose aujourd'hui aux lecteurs du Bulletin du Musée Basque, en montrant l'importance très grande des marins dans la vie de ce village labourdin.

Un petit mot d'abord au sujet des archives.

Il y a dans les actes de décès du XVIIIe siècle de nombreuses années manquantes et également des années incomplètes. C'est la même chose en ce qui concerne les actes de baptêmes ou mariages.

Par ailleurs, jusqu'à l'année 1751 les décès des enfants ne sont pas relevés : seules figurent les personnes pouvant recevoir les sacrements, au delà de 8 ans. A partir de 1751 tous les décès figurent sur les actes. Ce n'est donc pas le taux de mortalité qui grimpe subitement (comme l'avait signalé un auteur), mais les chiffres sont plus élevés car la totalité des morts figurent dans les actes.

La qualité des actes n'est pas toujours la même, malheureusement ; dans certains cas y figurent le nom de la maison, le nom et le prénom du décédé, le métier, l'âge, dans d'autres cas moins de renseignements, par exemple : le serviteur de la maison Etxegaraia a décédé...

LES MÉTIERS (OFIZIOAK)

Comme indiqué plus haut, les métiers ne sont pas toujours cités, et celui de laboureur pratiquement jamais. Mais il y a une période qui va de 1758 à 1766 où le nom de tous les pères des enfants nés est suivi du métier exercé. Ceci m'a permis de réaliser les tableaux des métiers des pères de famille des années 1758-1777.

Au total 1233 enfants sont nés pendant cette période, dont 40 enfants de mères non mariées et dont le père reste inconnu.

Lexique : ***Tableau I***

Ezkongabeak = **célibataires** ; ofiziorik ez = **sans métier** ; labirari = **agriculteur** ; itsas-gizon = **marin** ; zapatagin = **cordonnier** ; ehule = **tisserand** ; harotz = **forgeron** ; hargin = **maçon** ; medikua = **médecin** ; larrugile = **cor-**

royeur ; LCR = **Capitaine Régiment Labourd** ; errotari = **meunier** ; upegile = **tonnelier** ; eskolemaile = **instituteur** ; ikazkin = **charbonnier** ; harakin = **boucher** ; baratzezain = **jardinier** ; xokoletegile = **chocolatier** ; mandazain = **muletier** ; notario = **notaire** ; teilari = **tuilier.**

Dans chaque colonne la partie de gauche est réservée aux propriétaires de maisons et celle de droite aux non propriétaires.

Les pères connus sont au nombre de 382 dont 322 exercent toujours un seul métier et 60 deux ou trois métiers.

Pendant cette période j'ai trouvé dans d'autres actes (naissance, mariage) quelques autres métiers, tels ARMURIER, PASTEUR (sans doute berger), AVOCAT, CHAUDRONNIER, VIGNERON, MARÉCHAL-FERRANT, CHARRON et, parmi les femmes, les métiers de SÂGE-FEMME, COUTURIÈRE, BOULANGÈRE. Sans oublier, bien entendu, les prêtres qui étaient assez nombreux : en permanence un curé et deux vicaires (souvent des non saratar) et 8 à 10 autres prêtres (des Saratar), qui apparaissent surtout lors des baptêmes.

LES MARINS (ITSAS-GIZONAK)

Comme indiqué dans le titre, je présente les tableaux réalisés en fonction des 271 marins décédés pendant les années 1709-1791. Il faut souligner que ce nombre pouvait être supérieur car pour que l'acte de décès soit transcrit il fallait que deux conditions soient remplies : une communication du décès (faite très souvent par un camarade de travail saratar) et que le service funèbre soit commandé par quelqu'un (très souvent un membre de la famille).

Parmi les "annonceurs" saratar, nous avons comptabilisé 60 marins supplémentaires.

Les décès survenaient la plupart du temps soit en Terre Neuve soit pendant le voyage, mais l'on trouve aussi des disparus en Sardaigne, en Guinée (le marché des esclaves ?), à la Martinique où ailleurs ; il y avait également des marins décédés à Sare même (31), dans les hôpitaux (La Rochelle, Rochefort, Brest... pour 44) et dans des prisons anglaises (18).

Dans les tableaux qui suivent j'ai mis le maximum de renseignements. Lorsque la maison du marin est mentionnée le nom en majuscules indique que le marin est propriétaire ou fils de propriétaire, le nom en minuscules voulant dire que le décédé était simplement locataire. L'âge des marins disparus n'est pas toujours mentionné.

Lexique : ***Tableau II***

heriotze = **décès** ; izena = **nom** ; etxea = **maison** ; adina = **âge** ; Saran = **à Sare** ; itoa = **noyé** ; Osp = **à l'hôpital** ; pres = **en prison** ; seme ou semea = **fils ou le fils** ; oinordekoa = **héritier** ; nagusiaren iloba = **neveu du propriétaire** ; alabaren senarra = **mari de la fille.**

Pendant cette période le nombre de Saratar décédés est de 2025, dont 271 marins. 67 au moins parmi ces 271 étaient mariés et comme indiqué plus haut, 31 sont morts au village, la plupart figurant dans les actes avec la mention "matelot invalide".

Contrairement à la croyance généralisée, tous n'étaient pas des locataires : nous trouvons 29 propriétaires de maisons, 100 fils de propriétaires (parfois des héritiers) et 142 locataires.

Que faisaient ces marins ? La pêche pendant les années de paix, la course pendant les guerres.

Les Saratar étaient dans la plupart des cas des simples marins, avec quelques exceptions : capitaine, second capitaine, "officier marin".

Il n'est pas facile de confirmer l'idée que les belles maisons de Sare (elles sont nombreuses) sont si belles et grandes grâce à la contribution des marins. N'oublions pas que ces maisons ont souvent été remaniées à la fin du XVIIe siècle et que les archives de cette époque sont introuvables (pour tout le XVIIe siècle nous connaissons seulement environ 1000 naissances et 900 décès). C'est du domaine de l'hypothèse, puisqu'il n'y a pas de preuves.

Lexique : ***Tableau III***

Urtea = **année** ; orotara = **total** ; Itsas-gizon = **marin** ; Heldu = **majeur** ; bba (bataz besteko adina) = **âge moyen** ; b (bertzeak) = **les autres (les non marins)** ; ig S h = **marins décédés à Sare** ; ig itoak = **marins noyés** ; ig osp. hilak = **marins décédés à l'hôpital** ; ig pres hilak = **marins décédés en prison.**

Le dernier tableau est en rapport avec les marins morts dans la période 1751-1791.

Après la colonne indiquant l'année j'ai indiqué le nombre total des décès. Comme on peut le constater il y a des différences très importantes selon les années.

Dans la colonne suivante il y a trois parties, le nombre des décédés étant réparti selon trois tranches d'âge : les 0-10 ans, les 10-20 ans, et les adultes.

Parmi les adultes nous trouvons des différences importantes selon les années, mais toutefois moindres que dans la colonne du nombre total des décédés. En

effet c'est dans la colonne des enfants de 0-10 ans où nous trouvons les plus grands écarts (par exemple 66 décès pour 1751 et 13 pour 1768). Nous pensons que la cause des décès de ces 66 enfants en 1751 a été une épidémie de fièvre typhoïde, et c'est peut-être la même maladie qui a emporté 45 enfants en 1779.

Dans la colonne qui suit le nombre d'adultes décédés est réparti entre les marins et les non marins.

Dans le milieu du tableau j'ai indiqué la moyenne d'âge des décédés sur deux colonnes : marins (bbaig) et non marins (bbab).

Dans la partie de droite du tableau les lieux de décès : à Sare, noyés (quelques rares décès, à Terre Neuve par exemple "de mort naturelle"), dans les hôpitaux, dans les prisons.

Il n'y a pas grande chose à dire sur ce tableau, les chiffres sont tellement parlants.

Le métier de marin était vraiment dur : 7/8/9 mois par an en déplacement avec une espérance de vie qui n'arrivait pas à 32 ans ; les adultes vivant au village mourraient en moyenne à 62/65 ans. Ces marins devaient sans doute savoir que faisant ce métier ils allaient mourir jeune, mais ils partaient en mer quand même. (Cent ans plus tard ils étaient aussi très nombreux à faire le voyage des "Amériques", voyage sans retour pour la plupart). Sare et le Pays Basque doivent certainement beaucoup à ces marins et à ces "indiano" ou "amerikanoak". Tout n'allait pas pour le mieux à Sare et au Pays Basque.

Si l'on excepte le cas des marins, on voit très clairement que la majorité des gens qui habitait Sare à l'époque, travaillait au village même, dans une économie fermée, qui ne nécessitait guère d'apport extérieur.

C'est ce que l'on peut déduire des métiers pratiqués par les Saratar. Peu nombreux étaient ceux qui travaillaient à Bayonne ou à Bordeaux, le capitaine du Régiment du Labourd, par exemple, ou l'avocat Hiribarren-Haranburu, fils de la maison Haranburua, ou peut-être encore ceux qui étaient désignés comme "négociants".

Il est évident qu'il n'y avait pas à Sare d'industrie (Ola avait arrêté depuis longtemps son activité de "ferrerie") et il n'y avait pas de travail dans les mines (le charbon d'Ibanteli sera exploité plus tard). Il y avait, peut-être le "gauazko lana" (contrebande), mais nous ne connaissons pas son importance éventuelle.

Dans l'économie locale les métiers de la mer avaient une grande incidence puisqu'ils occupaient 15 à 20% de la force de travail. ■

LES BANDAS, ENTRE PAMPELUNE ET DALHEM : LA RECHERCHE D'UNE AUTHENTICITÉ

Magalie MOLLE

Résumé :
Cet article relate la diffusion de la pratique musicale des bandas. De Pampelune, source d'inspiration des premières bandas du Sud-Ouest de la France, jusqu'aux bandas belges créées par la suite, nous replaçons ces formations dans leur contexte festif et culturel, mettant en évidence des phénomènes d'acculturation et de réappropriation.

Laburpena :
Artikulu honek zehazten du nola zabaldu ziren musika bandak. Akitaniako banden iturria Iruñea izan zen, eta gero zabaldu Belgikaraino. Hemen banda horiek beren besta ingurumen kulturalean ezartzen dira, argitan emanez nola izan ziren kulturaren berreskura-bide.

MOTS CLÉS	*Hitz-gakoak*
Bandas,	*Banda,*
Sud-Ouest,	*Akitania,*
musique,	*musika,*
acculturation,	*kulturatze,*
appropriation.	*eskuratze.*

Il y a plus de cinq ans, je faisais la connaissance d'un univers festif et musical qui m'était jusqu'alors inconnu : celui des *bandas*. Cela faisait dix ans que je jouais de la trompette en amateur dans une académie de province lorsque j'ai rencontré des musiciens qui me proposèrent de les accompagner et de participer à un concours musical à Dalhem [1]. Je m'étais alors lancée dans l'aventure. C'est ainsi que, le premier week-end d'août 1999, j'arrivais à Dalhem accompagnant la *Band'As de Wattrelos* [2], un groupe composé d'une cinquantaine de musiciens. Sur place je rencontrais des groupes d'origines diverses, venus de toute la France, de Belgique, mais aussi d'Espagne. Durant deux jours et deux nuits, j'ai découvert une autre façon de faire de la musique, de la ressentir, de la partager.

LES BANDAS

Il est difficile de donner une définition exhaustive de la *banda* parce qu'elle varie en fonction du contexte géographique et culturel dans lequel évoluent ces groupes de musique. Les acteurs "construisent" cet objet, le réaménagent.

Nous pouvons observer les bandas sous différents angles : les instruments, les costumes, le répertoire, le rapport au public, chacun de ces éléments participant à la construction de l'*identité banda*.

Les instruments qui composent ce type de groupe sont les mêmes que ceux que l'on trouve dans les fanfares [3] : des trompettes, des trombones, des basses (tubas, sousaphones [4]), des saxophones, des clarinettes, des flûtes traversières, des piccolos, des percussions comprenant des grosses caisses, des caisses claires et des cymbales. Nous pouvons nous demander pourquoi les bandas se limitent à ces instruments et n'utilisent pas d'instruments à cordes, comme la guitare, le violon ou même le banjo (utilisé par certaines fanfares étudiantes) voire d'autres instruments propres au monde de la musique de rue, tels que l'accordéon. Nous n'avons pas de réponse à cette question dans l'état actuel de nos recherches mais nous pouvons émettre l'hypothèse que les bandas ont, dans de nombreux villages de France et de Belgique, occupé la place d'une harmonie. Le groupe aurait donc pu conserver la même gamme de pupitres d'instruments et seul le genre musical aurait été modifié. À propos de l'absence d'instruments électriques, nous pouvons relever des éléments de réponse dans le discours de certains musiciens qui, lorsqu'ils se comparent à des groupes de musique amplifiée, se vantent de ne pas être contraints par l'électricité, de pouvoir circuler librement sans être attachés à un câble, de ne pas devoir se livrer à plusieurs heures de préparation avant de commencer à jouer.devant un public. "*N'ayant aucun besoin en matériel de sonorisa-*

tion, la banda Los Calientes *(30 musiciens de moyenne en sortie) est entièrement itinérante et autonome."* [5] Nous reconnaissons dans ce discours la volonté de préserver une liberté et une spontanéité rendues possibles par la pratique des instruments de fanfare non amplifiés. De plus, les bandas se produisent la plupart du temps dans la rue, les musiciens déambulent tout en jouant. Les instruments de fanfare leur permettent cet exercice.

Si on analyse la présentation vestimentaire des bandas, on remarquera que leurs membres portent un "uniforme". Ils revêtent des tenues particulières – la tenue "rouge et blanc" est la plus répandue. De nombreuses bandas ajoutent ce qu'ils appellent une "chamarre", ou une sur-chemise, dont la couleur et le motif participent de l'identité de leur association.

Le répertoire musical pourrait nous aider à différencier les bandas des autres formations musicales. La majorité des bandas jouent des paso-dobles [6], des passacailles, des jotas, des valses espagnoles, des fandangos. À ces airs hispaniques s'ajoutent des musiques de rue, des "chansons à boire". Nous ne pouvons cependant pas généraliser un répertoire musical à toutes les bandas, celles-ci innovent sans cesse et enrichissent le répertoire initial – composé de musiques taurines et

de chansons populaires – de nouveaux styles musicaux.

Lors d'une enquête réalisée en 2003 auprès d'une banda du Nord de la France, la *Band'As de Wattrelos*, nous avions établi que les relations entre musiciens et public étaient déterminantes en ce qui concerne le statut d'une banda. "Une bonne banda" est une banda qui fait bouger le public, expliquent la plupart des musiciens" [7]. Nous avons retrouvé ce même discours dans les propos de musiciens landais lors d'une seconde étude en 2004 [8]. Les musiciens se reconnaissent un rôle d'animateur de foule : " *[...] c'est notre rôle d'amener un petit peu les gens dans la fête. [...]. On a des morceaux assez particuliers qui sont destinés à entraîner un peu les gens dans la farandole.*" [9]

Nous avons essayé de dresser un type idéal des bandas, tout en insistant sur le caractère non généralisable de celui-ci. Comment une catégorie musicale et associative peut-elle être construite et comprise des acteurs alors qu'elle apparaît floue et hétérogène ? Peut-être un élément de réponse se trouve-t-il dans le discours des musiciens : "*La porte est ouverte à tout le monde* [pour entrer dans le groupe], *musicien ou pas musicien. Il faut simplement avoir l'esprit banda, l'esprit rue, l'esprit musique populaire, tu peux taper dans les mains et entrer dans le groupe, si tu as "l'esprit"* ".

Les bandas se caractériseraient ainsi par une catégorie d'instruments, une tenue, un répertoire musical, un jeu d'échange avec le public, mais surtout par un esprit particulier.

PAMPELUNE

D'après les témoignages écrits et oraux que nous avons recueillis durant nos recherches, les fêtes de San Fermin à Pampelune auraient servi de référence à la création de nombreuses fêtes animées par les bandas. Nous avons concentré nos recherches sur quelques unes d'entre elles : celles de Bayonne, Dax, Mont-de-Marsan, Aire-sur-l'Adour.

LA MUSIQUE DANS LES FÊTES DE SAN FERMIN

Les fêtes de San Fermin de Pampelune existent depuis le XIVe siècle et dès le XVIIIe siècle les jeunes de Bayonne s'y rendent pour festoyer [10].

Depuis le début du XXe siècle, des associations particulières appelées *peñas* sont présentes à Pampelune. Les *peñas* sont des associations regroupant des personnes autour de différents intérêts : politiques, sportifs, gastronomiques, tauro-

machiques... Chacune est ainsi divisée en sections qui permettent aux membres de s'adonner à leur activité favorite. Le mot *peña* signifie "roc", il fait ainsi référence à un groupe de personnes très soudé. Ces associations ont longtemps été des groupes masculins. Les membres des *peñas* portent un uniforme composé la plupart du temps d'une sur-chemise d'une couleur et d'un motif particulier, d'une ceinture et d'un foulard portant les initiales brodées de la *peña*. À l'occasion des fêtes de San Fermin, elles jouent un rôle très important. Elles louent les services d'un groupe de musiciens qui précède les membres de la *peña* lors de ses déplacements et interprète, entre autre, l'hymne de celle-ci [11]. Ces associations se rendent aux arènes pour assister aux corridas qui sont proposées au public chaque soir des fêtes, elles s'installent dans les places au soleil. Et là, un autre moment de la fête peut commencer. Les membres de chaque *peña* apportent des glacières remplies de victuailles solides et liquides. Celles-ci sont distribuées, mangées, bues, lancées dans le public. L'ambiance est carnavalesque ; tout le monde gaspille, chante, mange, boit et rit. Malgré ce désordre apparent, on peut déceler une logique dans le comportement des sociétaires des *peñas*. En effet, celui-ci est codé, il est fonction de ce qui se déroule dans l'arène. Jusqu'à la mort du troisième taureau, les gens prennent l'apéritif. Ensuite, ils commencent à déguster des plats chauds. À la mort de chaque taureau, les musiciens jouent.

Après sept jours de feria [12], une cérémonie particulière clôture les fêtes. À minuit, les participants à la fête se réunissent sur la place de la Mairie munis de bougies. Des musiciens jouent l'adieu aux fêtes. Le public chante, chacun retire son foulard rouge et le brandit en direction de la Mairie en suivant le rythme de la musique. Les bougies sont allumées et les gens les lèvent vers le ciel tout en chantant *Pobre de mi, ya de han acabado los fiestas de San Fermin*. Des "Viva San Fermin !" jaillissent de la foule. Un feu d'artifices illumine tous ces visages qui remercient et saluent le Saint. Ensuite, le public quitte la mairie, en cortège, et, bougies et foulards à la main, il rejoint l'église Lorenzo qui abrite la chapelle San Fermin. Chacun dépose ses bougies au pied de l'édifice et accroche son foulard à la grille protégeant le bâtiment. Les fêtes sont finies.

Nous avons évoqué quelques moments de la fête auxquels participent activement les groupes de musiciens que les *peñas* engagent. Nous allons maintenant tenter de vous montrer dans quelle mesure ils ont inspiré la création des bandas en France.

APPARITION DES BANDAS À BAYONNE

Les fêtes de Bayonne ont été créées en 1932 par une bande de copains de la section rugby de l'Aviron Bayonnais, qui avaient coutume de fréquenter les fêtes de Pampelune. Ils auraient repris certains éléments festifs et musicaux de ces fêtes pour les importer chez eux.

On peut lire dans un ouvrage consacré aux fêtes de Bayonne que des jeunes gens souhaitaient "reformer à Bayonne des bandas avec lesquelles ils avaient festoyé à Pampelune. [...] Cela ne se fit pas sans mal car [ils] ne connaissaient pas tous les airs des fêtes de Pampelune. [...]". [13] Il semble donc que non seulement il existait déjà un équivalent des bandas [14] de Pampelune mais qu'en outre il y avait des airs propres aux fêtes de cette ville. Les hymnes de chaque *peña* de Pampelune peuvent être considérés comme appartenant au répertoire des "airs de Pampelune". Ces hymnes, d'abord joués et chantés à Pampelune, sont actuellement joués par toutes les bandas de France et de Belgique.

Les premières bandas apparaissent à Bayonne en même temps que la création des fêtes: "*Les bandas étaient déjà là dès les premières fêtes puisque les fameux sportifs que je citais au début qui se sont regroupés [pour créer les fêtes de Bayonne] ont créé en même temps ce qu'on appelait déjà une banda. Ensuite le mot banda a beaucoup évolué dans le temps. C'est-à-dire que ces gens là ont créé la première banda et puis l'idée est venue aux jeunes des différents quartiers de*

Bayonne de créer eux aussi leur propre banda. A un moment on se trouvait aux fêtes de Bayonne avec 17 ou 18 bandas, essentiellement bayonnaises. Mais à la différence d'aujourd'hui, c'était uniquement des groupes de gens du même quartier. C'est-à-dire qu'ils décidaient de se regrouper ensemble, de s'habiller de la même manière. Chaque quartier avait ses propres couleurs et dans ce groupe-là, il y avait quelques musiciens, mais c'était des musiciens occasionnels pour les fêtes de Bayonne." [15]

Plus tard, certaines bandas ont essayé de jouer en dehors des fêtes de Bayonne *"pour véhiculer l'image de Bayonne"* [16] et pour répondre à une demande du public. Mais à partir du moment où ces bandas ne sont plus restées occasionnelles, la dynamique du groupe était différente, les musiciens devaient travailler leur instrument, les non musiciens qui avaient l'habitude de faire les fêtes de Bayonne avec les musiciens, n'avaient plus vraiment leur place dans ces bandas qui avaient pris un nouveau départ et *"petit à petit, ces bandas là se sont perdues pour aujourd'hui n'en trouver que trois sur Bayonne."* [17] Il s'agit, par ordre d'ancienneté de *Lous Tilholes*, les *Dauphins* et *Baïona Banda*. Ces trois bandas sont différentes dans leur structure et leur organisation. Les *Dauphins* et *Baïona Banda*

ont la même "politique", elles forment les musiciens qui souhaitent intégrer leur groupe. *Lous Tilholès*, quant à elle, recruterait *"occasionnellement des musiciens à droite à gauche dans les cliques et dans les fanfares pour grossir leurs rangs"* [18].

La banda les *Dauphins* a, semble-t-il, conservé des caractéristiques des premières bandas de quartier. En effet, cette banda fait partie d'un patronage, situé dans le quartier Saint Léon, dans lequel on retrouve différentes sections : une section sportive, culturelle, et musicale.

Nous attirons l'attention du lecteur sur les similitudes entre ce type d'association et les *peñas* de Pampelune dont nous avons dressé un bref portrait plus haut.

Une autre similitude consiste en l'ouverture des locaux des associations à l'occasion des fêtes. En effet, à Pampelune, les locaux des *peñas*, lieux de rencontre pendant l'année des membres de l'association, ouvrent leurs portes au public pendant les fêtes de San Fermin. À Bayonne, on retrouve le même principe en ce qui concerne les associations locales.

Les bandas bayonnaises se différencient cependant des *peñas* de Pampelune, elles ne participent pas à l'animation des corridas organisées pendant les fêtes de Bayonne. Christian Paillaugue souligne d'ailleurs la volonté des organisateurs de ne pas transformer les fêtes de Bayonne en ferias en ne laissant que peu de place au spectacle de la corrida. [19]

Nous sommes donc en présence à Bayonne d'un premier déplacement des *peñas* de Pampelune. Les bandas bayonnaises se sont ainsi inspirées des musiques jouées par les musiciens engagés par les *peñas* pamplonaises. Certaines ont un mode de fonctionnement associatif similaire à celui des *peñas* de Pampelune, d'autres n'en ont conservé que le répertoire musical et l'esprit de la fête.

LES PREMIÈRES BANDAS LANDAISES

Un article sur les fêtes de la Madeleine de Mont-de-Marsan relate : "En 1962, la classe des dix-huit ans dans l'année, férue des fêtes de Pampelune, imagine d'importer un peu de folie espagnole dans la Madeleine de juillet. Elle débauche quelques musiciens de l'harmonie d'Hagetmau, s'habille de chemises hétéroclites et, à grand renfort de chants, met en scène une parodie de la corrida sur la place de l'Hôtel de Ville." [20] Ainsi, naîtra la première banda de Mont-de-Marsan.

La première banda landaise est apparue deux ans plus tôt à Dax. Des musiciens de l'harmonie dacquoise, *La Nèhe*, s'étaient rendus à Pampelune et *"étaient tombés sous le charme de cette musique pamplonaise, cette musique de banda, et avaient voulu importer cet art dans les Landes."* [21] Ils créent la *peña Los Calientes*.

À l'occasion de nos recherches, nous nous sommes principalement intéressée aux *peñas Los Calientes* de Dax, *Los Chocarreros* de Saint-Paul-lès-Dax, et *Los Arsouillos* d'Aire-sur-l'Adour. Nous avons pu percevoir à l'occasion d'entretiens avec des membres de ces associations un souhait de s'approprier une façon de faire la fête et un répertoire musical provenant d'Espagne suite à un sentiment de manque, de "vide culturel" dans les Landes. Ces Landais ont ainsi repris la structure associative des *peñas* de Pampelune et y ont ajouté une section musicale permanente. [22]

Comme cela se passe pendant les fêtes de Pampelune et de Bayonne, les locaux des *peñas* sont ouverts au public à l'occasion des fêtes de Dax. Les trois *peñas* landaises qui ont fait l'objet de nos recherches ont pourvu leur local d'un bar et d'une cuisine à l'image des *peñas* pamplonaises. Ces *peñas* landaises se distinguent cependant de leurs sœurs de Pampelune puisqu'elles disposent d'un espace permettant aux musiciens de répéter. Cet espace n'est pas nécessaire à Pampelune puisque les musiciens ne sont pas membres de l'association, ils ont leur propre local de répétition.

Nous sommes en présence d'un premier déplacement de la tradition festive et musicale pamplonaise. Premier puisque les musiciens landais racontent avoir pris exemple directement sur les *peñas* de Pampelune. Le modèle a ensuite été adapté à la culture landaise. Trois aspects peuvent être repris pour montrer la prise de distance entre "l'imitateur" et son modèle. Le premier – le plus important nous semble-t-il – concerne, nous l'avons déjà indiqué plus haut, le fait que la musique fasse partie intégrante de la *peña* dans les Landes. Le second aspect concerne le comportement des membres des *peñas* lors des corridas. Lorsque les sociétaires landais se rendent à Pampelune pour visiter leurs amis pamplonais, ils respectent le comportement carnavalesque de leurs "collègues" et y contribuent. Cependant, il n'est pas question de crier, chanter, manger ou boire lors des corridas landaises, que l'on soit pamplonais ou landais ! Le troisième aspect que nous pouvons également signaler concerne la mise en scène des traits identitaires landais tels que les danses des échassiers par exemple lors des fêtes de Mont-de-Marsan et de Dax. Ce que l'on ne verra pas à Pampelune.

Il nous semble important de souligner la position de certains musiciens membres de *peñas* landaises que nous venons d'aborder. Ils font preuve d'une volonté de rester le plus fidèle possible à leur modèle. Ils cherchent et entretiennent des relations avec les *peñas* de Pampelune. Deux *peñas* landaises sont notamment jumelées à des *peñas* de Pampelune. [23] Dans leur discours, un thème est récurrent : le respect de la tradition. Cela peut s'observer dans le choix des morceaux composant leur répertoire, dans le comportement et l'esprit adoptés par

les musiciens. Ainsi, un musicien landais expliquait qu'une banda ne peut jouer de morceaux de variété mais doit perpétuer le répertoire dit "traditionnel" composé de morceaux basques, espagnols, des hymnes des *peñas* de Pampelune, de paso-dobles et de passacailles,... Certains poussent le "traditionalisme" au point de refuser l'existence de bandas ailleurs que dans le Sud-Ouest.

SECOND DÉPLACEMENT

Actuellement on trouve des bandas dans toute la France et en Belgique. Le festival international de bandas à Condom [24] en recense dans quarante départements français, en Belgique et en Espagne. [25]

Nous avons pu en rencontrer quelques unes et découvrir d'où elles tenaient leurs influences. La majorité de ces groupes a repris le style musical et festif des bandas, non pas de Pampelune - bien qu'ils en connaissent l'existence - mais du Sud-Ouest de la France.

Bodega Banda, une banda du Loiret, raconte comment des musiciens qui souhaitaient jouer dans un groupe de musique chaleureux et non classique ont repris "une bonne dose de répertoire musical emprunté au Sud-Ouest" [26] pour créer en l'an 2000 leur banda.

La première banda belge est apparue suite à un jumelage réalisé, en 1959, entre Visé (Belgique) et Aiguillon (Sud-Ouest). Les contacts entre ces gens du Sud-Ouest et les musiciens de Visé ont suscité des échanges mais aussi des partages de coutumes. Ainsi, à Visé, une équipe de rugby est créée en 1970 et la banda *Houmpapa Band*, voit le jour en 1972. Depuis d'autres bandas belges ont été créées, le *Delirium Tremens Band*, la *Band'Heure*, le *Remix Band*, le *DMA Band*.

Ces bandas ont repris le répertoire musical joué dans le Sud-Ouest (paso-dobles, passacailles, fandango, hymnes des *peñas* de Pampelune,...) et y ont ajouté ce qu'elles nomment des "airs locaux" connus et reconnus par les habitants de leur localité. Cet aménagement du répertoire leur a permis de construire une tradition musicale plus cohérente avec leur identité bien qu'elle soit constituée en grande partie d'éléments étrangers.

Ces bandas sont des associations, dont la structure diffère de celle des *peñas* de Pampelune. Les musiciens font partie à part entière de l'association - qu'ils en soient les seuls membres, ou qu'ils soient accompagnés de non-musiciens qui partagent ce goût pour ces musiques du Sud-Ouest.

Ces bandas de France et de Belgique ne se sont pas inspirées directement de Pampelune ; ce ne sont pas des *peñas*. De nombreux musiciens racontent que

tout commença dans le Pays Basque espagnol - mais que les contacts avec cette culture festive et musicale se sont faits principalement via le Sud-Ouest.

CONCLUSION

Coutume festive et musicale, les bandas sont ainsi le produit d'une décontextualisation de Pampelune vers le Sud-Ouest, puis du Sud-Ouest vers toute la France et la Belgique, selon un mécanisme "d'identification en chaîne".

Tout comme les musiciens du Sud-Ouest tentent de respecter au mieux leur modèle pamplonais, les bandas du reste de la France et de Belgique recherchent une légitimité auprès de leurs "pères" du Sud-Ouest qu'elles voudraient voir devenir des pairs...

Naviguant sur le net, nous pouvons trouver diverses informations concernant les bandas. La plupart de ces groupes ont créé un site à leur nom, détaillant leurs débuts, permettant, le temps d'un clic, de visualiser les faciès des musiciens, racontant leurs exploits lors de fêtes et de festivals, permettant aux visiteurs de rejoindre des sites "amis" d'autres groupes.

Et puis il y a les groupes qui ont ajouté une rubrique qui définit ce qu'est une banda. Ces groupes sont souvent ceux-là mêmes qui ne sont pas situés dans le Sud-Ouest et qui expliquent à leurs compatriotes d'où provient cette étrange façon qu'ils ont de faire de la musique. Ces musiciens évoquent souvent, les yeux pétillants de bonheur, les bandas du Sud-Ouest. Ils racontent leurs meilleurs souvenirs, lorsqu'ils ont joué à Mont-de-Marsan ou à Dax, auprès des "grandes bandas". Ils se gonflent de fierté quand ils peuvent témoigner d'avoir joué autant que les grandes bandas, dans cet esprit festif qui leur semble propre au Sud-Ouest. Des détails ne trompent pas : quelle n'était pas la fierté du chef de la banda de Wattrelos lorsqu'il donna à ses musiciens des "ceintures basques", des "vraies ceintures" provenant de là-bas.

Piochant dans un univers étranger qui leur était séduisant, les musiciens de bandas ont "bricolé" une tradition qui leur était d'abord extérieure. ■

Notes

1 Dalhem est un village situé près de Liège en Belgique. Depuis août 1987, ce village organise chaque année un grand concours de bandas.

2 La *Band'As de Wattrelos* a vu le jour en 1991. Animant d'abord les matchs de rugby d'Estaimpuis (ville belge frontalière située près de Wattrelos), le groupe a pris de l'ampleur et s'est dirigé petit à petit vers le genre musical des bandas du sud-ouest de la France. Ce groupe est situé dans le nord de la France, Wattrelos étant une ville frontalière, la majorité des musiciens y sont actuellement belges.

3 Une fanfare, selon la définition du Petit Robert 2000, est *un orchestre de cuivres auxquels peuvent être adjoints des instruments à percussion. Fanfare* serait synonyme d'*orphéon*.

4 Le sousaphone est un instrument musical qui tire son nom du chef d'orchestre de rue et célèbre compositeur de *"marching band"* : John Philip Sousa. Il a été inventé dans les années 1890 pour remplacer les tubas, dont le transport et le maniement étaient inconfortables pour le déplacement en rue. (Informations recueillies et traduites du site : http://www.wikipedia.org consulté le 3 juillet 2003).

5 Dossier de presse de *Los Calientes*, une banda de Dax.

6 Nous utilisons l'orthographe espagnole.

7 Magali Molle, *L'univers des bandas : approche anthropologique et ethnomusicologique, Approche de l'univers des bandas à travers l'analyse plus spécifique d'une banda du Nord*, mémoire de maîtrise dirigé par Didier Demolin, U.L.B., Bruxelles, 2003 (enquêtes réalisées dans le nord de la France, en Belgique, ainsi qu'auprès de bandas de diverses villes de France).

8 Magali Molle, *L'univers des bandas landaises. Une tradition qui vient d'ailleurs*, mémoire de DEA dirigé par Jean Jamin, EHESS, Paris, 2004.

9 Thierry, chef de musique de la banda *Los Calientes* de Dax.

10 "[...] dès le XVIIIe siècle, la jeunesse dorée bayonnaise se rendait aux fêtes de Pampelune, la toute proche capitale navarraise, où les premières traces de « fêtes traditionnelles » remontent à 1324. À cette époque elles duraient vingt jours, et c'est à partir de 1591, que le jour du Saint patron, San Fermin, est porté au 7 juillet et que les fêtes durent sept jours." (Ouvrage collectif, *Les fêtes de Bayonne*, éd. Atlantica, Bayonne, 1998, p.8).

11 Chaque *peña* possède un hymne qui loue les qualités des membres de l'association, et notamment leur courage face aux taureaux pendant les *encierros*.

12 Nous appelons les fêtes de San Fermin des ferias puisque les corridas en sont le spectacle central de chaque journée.

13 Ouvrage collectif, *Les fêtes de Bayonne*, éd. Atlantica, Bayonne, 1998, p.10.

14 Nous pouvons établir de nombreuses similitudes entre le répertoire des groupes de musiciens engagés occasionnellement par les *peñas* et les bandas. Nous pouvons donc supposer que ces groupes occasionnels sont les "bandas de Pampelune" qu'évoque l'ouvrage.

15 Christian Paillaugue, employé de la mairie de Bayonne, musicien dans la banda *Baïona Banda*, et membre de la commission des fêtes de Bayonne.

Notes *(suite)*

16 Christian Paillaugue

17 Christian Paillaugue

18 Le groupe était apparemment composé de musiciens du même âge qui se sont exportés professionnellement et ont quitté le groupe à une même période. Cette banda a dû alors pallier son manque d'effectif.

19 En effet, seules deux corridas sont organisées à l'occasion des fêtes de Bayonne. Le spectacle de la course de vaches sur la place Paul Bert qui a lieu tous les jours à 17 heures semble beaucoup plus important aux yeux des Bayonnais.

20 Voir article de Isabelle Disquay, Sud Ouest Mont-de-Marsan, vendredi 28 mars 2003.

21 Thierry, chef musical de la *peña Los Calientes* de Dax.

22 Les membres ont la possibilité de rejoindre l'activité gastronomique, la section tauromachique dans laquelle ils s'organisent pour assister à des corridas, la section sportive qui comprend une équipe de sportifs amateurs (rugbymen, footballeurs, basketteurs ou volleyeurs), etc., tout comme cela se passe à Pampelune. Les équipes sportives des *peñas* de Pampelune sont le plus souvent de haut niveau. Cela distingue les *peñas* landaises des *peñas* de Pampelune prises en modèle. Il est important de préciser au lecteur que toutes les bandas landaises ne font pas partie de *peñas* et toutes les *peñas* landaises ne sont pas comparables aux *peñas* de Pampelune. Certaines *peñas* sont simplement des associations, des clubs, taurins notamment. Dans le cadre de cet article, nous allons nous intéresser principalement aux bandas qui font partie d'une *peña*, dans le sens "pamplonais" du terme.

23 La *peña Los Calientes* de Dax est jumelée à la *peña Donibane*, et la *peña Los Chocarreros* de Saint-Paul-lès-Dax est jumelée à la *peña La Unica*.

24 Ce festival est le championnat de France des bandas. Il se déroule chaque année depuis 1972, le second week-end du mois de mai. Une trentaine de bandas y sont en compétition.

25 Annuaire du festival international de bandas à Condom, 2005, Condom. Nous devons cependant rester critique quant à cette liste, nous avons d'ores et déjà pu remarquer que certains groupes y figurant ne sont pas des bandas mais des groupes de musique d'un genre différent.

26 http://www.bodegabanda.com/histo.htm

MAISON ORTILLOPITZ, SARE

Michel DUVERT

Après récolte, le piment est mis à sécher dans le grenier. Il sera ensuite moulu puis conditionné et mis à la vente. ■

LA TOPONYMIE MÉDIÉVALE BASQUE DE LA VIGNE EN BASSE-NAVARRE ET PAYS ENVIRONNANTS

Jean-Baptiste ORPUSTAN (*)

Résumé :
Avant d'en arriver au moderne *mahasti* quasi exclusif aujourd'hui, le nom de la vigne a beaucoup varié en basque au cours des siècles. C'est ce qui se déduit de l'analyse de la toponymie médiévale et des traces qu'elle a laissées ici ou là, parfois assez loin des zones de parler basque. Cet article, en partant des noms de lieux et particulièrement des noms de maisons et domaines médiévaux, montre comment s'est constitué et transformé, sous l'influence latino-romane, le lexique basque de la vigne. Comme la vigne se tallait en mars, on trouvera en annexe une note sur la toponymie médiévale basque de "Mars", nom de mois issu de celui du dieu de la guerre latin.

Laburpena :
Orai abantzu bakarrik erabilia den "mahasti" hitzera heldu baino lehen, mahats eta mahastiaren izena ainitz aldatu da euskaraz mendetan zehar. Ondorio hortaratzen da Erdi-Aroko leku-izenen aztertzetik eta han edo hemen utziak dituzten hatzenetarik. Artikulu hunek, leku-izenetarik abiatuz eta bereziki Erdi-Aroko etxe 'ta etxaldenetarik, erakusten du nola den moldatu eta aldatu, erdararen eragin-pean, mahastiaren euskal izendegia. Mahastia epailean (izenak dion bezala) edo "martxoan" epaiten baitzen, gaineratu da Erdi-Aroko etxe-izenetan "martxo" hitzetik, gerlako jainkoaren izen latinetik egin diren leku-izenez ohar bat.

MOTS CLÉS	*Hitz-gakoak*
Vigne,	*Ardan, mina, mahasti,*
noms de maisons,	*etxe-izen,*
pressoir,	*lako, dolare,*
Mars,	*martxo, epail,*
lexique,	*hiztegi,*
toponymie.	*leku-izendegi.*

INTRODUCTION

Un peu avant 1134, date de la mort d'Alphonse le Batailleur roi d'Aragon et de Navarre, lorsque Aimery Picaud, le fameux "pèlerin de Compostelle" auteur français du routier du pèlerinage dans le *Codex calixtinus* rédigé en latin (1140), passe dans notre région, condamnant vivement ce prince avec les autres gardiens des passages et des cols et l'ensemble des "Basques et Navarrais" qui rançonnent les pèlerins de péage en péage, le long de la route entre Sorde, Ostabat et les cols de Cize, il semble avoir manqué de vin. Après la Gascogne, abondamment pourvue en "pain blanc et en excellent vin rouge", et avant Burgos et la Castille où "le pain, le vin, la viande, les poissons, le lait et le miel" abondent de nouveau, il lui a fallu, véritable chemin de croix, traverser cette partie de la "terre des Basques" - *tellus Basclorum* - qui se nommera Basse-Navarre après la partition de 1530, puis la Haute-Navarre, avec leur très mauvaise réputation justifiée par les exactions de toutes sortes que roi et seigneurs locaux font subir aux pèlerins, et, peut-être aussi, par une nourriture visiblement peu à son goût : "En partant de là (Sorde), près des ports cizains, se trouve le pays des Basques, dont la cité, Bayonne, est près de la mer du côté du nord. Cette terre, qui a une langue barbare, est couverte de forêts, montagneuse, dépourvue de pain, de vin et de tous aliments pour le corps, sauf qu'elle est pourvue de pommes, de cidre et de lait" [1]. Il donne pourtant dans son petit lexique le nom basque de la vigne *ardo*, il est vrai cacographié avec finale latine *ardum*.

Sans doute les "hôpitaux" et relais de pèlerins, nombreux d'Ostabat à Saint-Michel (ou à Valcarlos), traitaient-ils mal leurs hôtes de passage. Car, si en effet la culture de la pomme est partout abondante et prédominante dans cette région au Moyen Âge, donc aussi l'usage de la "pomade" ou cidre, comme l'atteste une documentation fournie qui va du XIe au XVe siècle, et même au XVIe, puisque la commanderie de Bidarray vers 1580, alors encore l'unique domaine et habitat permanent du lieu, possède un verger de 500 pommiers, la vigne et le vin y étaient aussi depuis bien longtemps. C'est ce que montrent les textes évoquant les productions agricoles, dès les plus anciens qui sont du XIe siècle, et aussi les noms que la culture de la vigne a laissés dans notre toponymie, et particulièrement les noms de maisons, même si le thème de la vigne y est, et c'est bien naturel, moins étendu et productif que d'autres, comme le relief, l'eau, la forêt etc.

1. LA VIGNE ET LE VIN DANS LA DOCUMENTATION MÉDIÉVALE DU XIe AU XIVe SIÈCLE

I a. Les allusions à la vigne, comme aux autres productions agricoles du temps, céréales (blé, froment, mil, avoine), légumineuses (fèves), fruits (noix, pommes), apparaissent dans les actes de donations et d'achats, les relevés des prémices et tributs annuels (abbaye de Sorde, cathédrale de Bayonne), ainsi que dans les comptes des revenus du domaine royal, les prélèvements d'agriers, des "pechas" ou redevances incombant aux maisons des laboureurs (non nobles), toutes formes médiévales de l'impôt, en nature ou transformé en argent, ainsi que les frais de nourriture pour l'armée, les meuniers et autres employés, que la Chambre des Comptes de Pampelune liste année après année à partir de la moitié du XIIIe siècle.

La documentation commence ici au XIe siècle, avec le *Cartulaire* de l'abbaye de Sorde (dont les actes les plus anciens et antérieurs semblent perdus), mais il y longtemps déjà que la vigne était dans notre région comme dans le reste de l'ancienne Gaule et de l'Europe. Les historiens qui ont travaillé sur la vigne (et l'on trouvera par exemple de bonnes références dans le colloque de Flaran dans le Gers tenu en 1989 et publié sous le titre *Flaran 11. Le vigneron, la viticulture et la vinification en Europe occidentale, au Moyen Âge et à l'époque moderne*) [2], et l'archéologie l'ont démontré : au VIe siècle avant notre ère, les Grecs donnaient au sud de la péninsule italienne le nom d'*Enotria* "le pays du vin", les Romains et aussi les Celtes consommaient le raisin sauvage dans l'Antiquité, la culture de la vigne, remontée du sud de la Gaule par la vallée du Rhône, était déjà en Alsace au Ier siècle, en Allemagne dans la vallée du Rhin et autour de Trèves au IIe siècle, où un "tribut" prélevé sur les vins est mentionné au VIIIe siècle. Et l'on a pu noter, au plan linguistique, que les mots gallo-romans entrés dans le "jargon des vignerons" allemands à cette époque étaient nombreux. Le thème de la vigne et des travaux de la vigne a été très tôt l'un des sujets favoris de l'ornementation, sculpture, peinture, gravure, des églises, puisque le vin était entré dans le rite religieux chrétien de l'eucharistie d'origine méridionale et orientale : dès le IXe siècle carolingien, alors que Charlemagne mentionne la fabrication du vin dans le Capitulaire *De villis*, le Psautier d'Utrecht s'illustre des travaux de la vigne, thème récurrent dans les sculptures des églises et cathédrales. Jusqu'au XIe siècle et encore la fin du XIIe pour Mixe et Ostibarret, la future Basse-Navarre fait partie du comté-duché de Gascogne, dont La Soule et le Labourd ne seront jamais détachés jusqu'à son extinction comme région politique et administrative : bien avant la

frise de pampre à fruits et aux oiseaux des linteaux qui se répète chez nous de maison en maison au XVIIIe siècle, les motifs de la vigne ornaient l'église romane de Mimizan.

Les travaux vinicoles, exigeants et rigoureusement soumis aux conditions de saison et de climat, forment un chapitre des traités d'agriculture depuis l'Antiquité, et ces traités sont repris quand le vignoble s'étend partout au cours des XIIe et XIIIe siècles. Le plus fameux pour le dernier Moyen Âge est celui du Bolonais Crescenzi au début du XIVe siècle, lequel outre l'aspect technique des travaux de la vigne et de la vinification, ne compte pas moins déjà de 41 cépages différents. Certes les vins antiques et même médiévaux sont différents des nôtres, de faible degré alcoolique et de conservation courte, mais il y a comme aujourd'hui des blancs, les plus prisés souvent et en particulier dans les régions du nord, mais aussi des rosés, des "clarets" et des rouges, pourtant peu colorés. Les calculs établis sur la consommation individuelle dans les villes d'Italie ont de quoi étonner : 2 litres et demi par jour et par personne pour les habitués de la "Maison aumônière de Saint Pierre" (*Domus elemosina Sancti Petri*) à Rome en 1285, 200 litres par an et probablement le double en réalité par personne, toutes personnes comptées "enfants inclus", à Bologne en 1412-1413 [3]. Le vin a tant de succès, que la vigne, nous dit-on, descend à cette époque des collines et coteaux (elle était paraît-il montée dans les régions alpines jusqu'à 1100 mètres...) vers la plaine - le plus grand vignoble français médiéval est celui de la région parisienne - , mouvement qui se poursuit à l'époque moderne : en Béarn dont le vin est très prisé, dans les Landes où il l'est beaucoup moins, à Anglet au XVIIIe siècle (comme le montre en particulier la récente thèse d'Hector Iglesias).

La culture de la vigne a laissé quelques toponymes, et en particulier en Basse-Navarre, comme en Labourd et en Soule, preuve que, quoi qu'en dise le pèlerin du XIIe siècle, on y faisait du vin depuis longtemps, comme l'indiquent aussi les plus anciens documents qui sont ici du XIe siècle. Le *Cartulaire* de Sorde fait plusieurs allusions aux prémices, redevances et tributs de vin, mesurés par "muids, setiers, conques", autour de Dax, de Salies, d'Orthez et autres régions des Lannes, de Chalosse et du Béarn où l'abbaye a acquis des terres et des droits. Mais je n'y ai trouvé que trois allusions à la Basse-Navarre, il est vrai moins citée, et guère hors de Mixe, parce que les seigneurs locaux, la cathédrale de Bayonne puis Roncevaux (qui ne devient important qu'à partir de la fin du XIIe siècle) s'y étaient réservés en quelque sorte l'exclusivité des droits et privilèges :

- vers 1070, *Oz Guilem de Onodz* et sa femme, où l'on reconnaît depuis Paul

Raymond qui édita le *Cartulaire* des personnages d'Anhaux (les seigneurs de la "Salle" Jauregia ou d'une autre des maisons nobles sans doute), reçoivent de l'abbaye - qui y avait donc fait déjà auparavant des acquisitions foncières - une terre contre le paiement annuel perpétuel (*in eternum*) de "7 pains, un porc, un setier (ou "sixième") de vin et deux conques d'annone" : le "setier" médiéval pour les liquides était en France de 8 "pintes" (la pinte contenant exactement 0,93 litre...) ; le nom d'une maison d'Anhaux fera plus tard, hasard ou non, allusion à la vigne ;

- vers 1160, *Comdet de Miremont*, moine de Sorde originaire de Mixe et très certainement de la maison noble de ce nom à Amorots puisqu'il a des terres entre *Laveake e Hiriard*, qui sont effectivement des domaines (le premier noble : Labeaga) de Saint-Palais (et non de Guiche, comme le croyait P. Raymond), donne à Sorde le domaine d'Iriarte au même endroit, dont la redevance annuelle ou "cens" au seigneur est ainsi constitué : "une conque de froment, deux d'annone, 5 conques de vin si la vigne a de la vendange". La conque médiévale pour les liquides en France est une partie du "muid" qui lui-même fait de 200 à 400 litres selon qu'il est "petit" ou "grand" ;
- en 1167 enfin, un texte important relate comment "*Semero Garceiz vice-consul de Beigur*" c'est-à-dire "vicomte de Baïgorry", en réalité Semen-Garcia I, sixième en titre depuis la création de la vicomté d'après Jaurgain, rendit à Sorde le domaine de "Sancte Marie de Bolunce" ou "Burunza", c'est-à-dire le futur "hôpital" d'Olhonce en Cize près Saint-Michel sur le trajet du pèlerinage (comme P. Raymond l'avait proposé, et non un territoire de Larcevau), après l'avoir "violemment" occupé pour en tirer profit : le domaine déjà sous l'autorité des vicomtes, mais abandonné ("boisé, inculte, où seuls apparaissaient les vestiges très vieux et détruits d'une petite église"), avait été cédé à l'abbaye en 1120 par la vicomtesse sa mère veuve de Garcia-Loup II, et l'abbaye l'avait restauré, "construit l'église, édifié les maisons, planté la vigne (*vineam* au singulier), les vergers, les noyers et les autres arbres nécessaires à l'usage" [4]. Il n'est pas inutile de rappeler, pour éclairer les textes, que lorsque le pèlerin Picaud en 1134-40 citait parmi les mauvais péagers qui rançonnaient les pauvres pèlerins un "vicomte de Saint-Michel" (*vicecomes de Sancto Michaelo*), c'était sûrement le vicomte de Baïgorry alors propriétaire du domaine ou usurpateur (après 1120), car il n'y a jamais eu mention, ni avant ni après, d'un vicomte "seigneur de Saint-Michel-Pied-de-Port" comme on l'a proposé (*Le Guide du pèlerin*... p. 23 note 3). Les monastères n'ont pas eu à introduire la vigne et le vin, c'était fait bien avant eux, on le sait, et en particulier ici bien avant celui de

Roncevaux, mais les domaines qu'ils possédaient et exploitaient incluaient, comme à Olhonce, la vigne dont ils ont contribué à étendre la culture, comme les Bénédictins l'avaient fait dans le Vic-Bilh béarnais dès le XIe siècle [5].

Quand au *Livre d'Or* de Bayonne [6] il n'informe que très chichement sur la présence de la vigne dans le diocèse de Bayonne (Labourd et Basse-Navarre), inversement aux pommiers et vergers très souvent cités, par exemple en 1083 à Arcangues, Villefranque, Serres, Bayonne, Urrugne, Guiche, Saint-Léon... Pourtant la bulle du pape Célestin datée de 1194 confirmant les droits de l'évêché bayonnais dans les vallées et paroisses en Labourd et Basse-Navarre, lui attribue les avantages qui reviennent à l'église "du cens des maisons, des jardins et des fours, des péages et de ce qui proviendra de la boucherie, des vignes et des vergers, des moulins et dîmes" etc. [7]. Voici aussi en 1203 un P. de Norton qui a une carrière au-delà du pont de Bayonne "près de sa vigne" : c'est-à-dire dans la région de Saint-Etienne où l'on trouvera effectivement plus tard un toponyme ancien référant à la vigne. Un peu plus tard en 1246 dans la même région bayonnaise "près du moulin de Donzac", qui était sur la route de Bayonne à Biarritz, P. de Moliar a "une vigne" : on approche d'Anglet qui a aussi une toponymie ancienne de la vigne et un passé viticole important.

I b. À partir du milieu du XIIIe siècle et jusqu'à la partition de la Navarre (1530) c'est la documentation navarraise qui informe sur les faits, la société, les personnages, les noms de personnes et de lieux de notre région. Voici d'abord la grande enquête en Labourd et Basse-Navarre consécutive à la guerre que Thibaud Ier mène en 1244-45 pour remettre sous son autorité le seigneur de Gramont et son château de Viellenave (il ne s'installera à Bidache qu'à la suite de ces événements), ainsi que les pays de Mixe et Ostibarret et Iholdy-Armendaritz que les partisans du roi d'Angleterre duc d'Aquitaine voulaient lui soustraire [8]. Les Labourdins qui ont subi le passage destructeur de l'armée royale et qui comptent maison par maison la valeur de tout ce qu'ils ont perdu, citent souvent les tonneaux, les cuves, les pressoirs et principalement, comme l'on peut s'y attende, le cidre et les vergers à pommes : celui du seigneur d'Espelette a 2000 pommiers, que l'armée royale, comme c'était l'usage lors des hostilités, a consciencieusement sciés... Les allusions à la vigne et au vin, en comparaison, sont très rares : le seigneur de Saint-Pée (qui est aussi le seigneur de Saut ou *Zaldu* de Hasparren dont le château et les possessions ont été détruits) signale qu'il a perdu, entre autres, "des moulins, des cuves, du vin, un pressoir, du blé et des outils". Une autre allusion est en Mixe, que l'armée navarraise avec ses nombreux Bas-Navarrais

d'Arbéroue, Cize, Ossès, Baïgorry (le vicomte avec ses "servants" est présent dans la région d'Itxassou, bien qu'il soit alors le beau-frère du seigneur de Saut), sur le chemin de Viellenave ou au retour, a ravagé pour le remettre sous autorité navarraise (Gramont qui a pris le parti du roi d'Angleterre est le premier seigneur mixain), et, entre d'autres destructions, brûlant les maisons et ravageant même les églises, a "scié les vignes, les pommiers et les arbres fruitiers".

Beaucoup plus précises sont les informations que donnent les comptes annuels navarrais pour la châtellenie de Saint-Jean-Pied-de-Port.

Celui qui est daté de 1264 dans le texte et porte sans doute sur les années antérieures, avec même des allusions aux suites de la guerre du Labourd précédemment citée, nous apprend qu'il a fallu payer sur le trésor royal "61 sous 6 deniers pour labourer et vendanger la vigne du roi", et 4 sous "pour réparer les cuves". Cette vigne du roi de Navarre, près de laquelle on en "peuplera" (*populare* est le mot habituel pour dire "planter") bientôt une autre, était dans la région de Saint-Jean-Pied-de-Port : les coteaux et versants plantés de vigne d'Ispoure et des environs avaient donc de très lointains antécédents. On sait ainsi que cette vigne royale, près de laquelle il y avait aussi un verger que le roi donne à un de ses officiers, a produit dans l'année "108 conques" de vin (des milliers de litres), et qu'il a fallu payer 4 livres pour "louer le cellier avec les cuves pour mettre le vin du roi pour l'armée" (*a la host*).

Les armées et les serviteurs royaux sont en effet régulièrement pourvus en vin (dont on ne sait pas cependant s'il était toujours produit dans la région, bien que ce soit le plus probable) aux frais de la cassette royale (celle de l'Etat évidemment) ainsi qu'en "avoine, viande, pain" : ainsi "2 charges de vin" envoyées à Viellenave où séjourne l'armée coûtent 22 sous, la "charge" étant une mesure navarraise un peu inférieure à la conque. Les meuniers qui travaillent dans les moulins royaux (c'est-à-dire publics, contrairement aux moulins privés des seuls nobles au Moyen Âge) coûtent 6 livres en "cuisine et vin". Ceux du moulin royal de Saint-Jean-Pied-de-Port, en 1305, coûtent 12 livres "pour le vin, le foin, le bois et la cuisine". En dehors des revenus du domaine royal, le vin n'apparaît jamais dans les agriers et redevances en nature ou "pechas" que les laboureurs devaient annuellement ou bisannuellement au roi : seules sont prélevées des parts de froment, orge, avoine, mil, fèves, noix, et des tributs ou quintes sur le bétail, ovins, porcs, poules, et en Soule chevaux. En Soule aussi la redevance de "pomade" est régulièrement citée maison par maison, et en Cize le compte très détaillé de 1349-1350 précise que le "tribut de cidre" bisannuel (les contribuants ne sont pas cités) rapporte 8 livres 6 sous 9 deniers. Or, comme l'indique la toponymie, il y avait aussi des vignes un

peu partout, même si cette culture semble avoir tenu une plus grande place sur les domaines nobles (et évidemment ecclésiastiques là où il y en avait).

Les comptes suivants continuent à citer la vigne royale (le roi est possesseur foncier et en un sens "fermier" puisqu'il a aussi une métairie dans les monts entre Ispoure et Ossès dont le bétail est parfois soigneusement compté, métairie mise en fermage avant 1370) : en 1291, une seconde vigne "entièrement" ou "nouvellement peuplée" (c'est-à-dire plantée) rapporte 19 sous 1 denier, et une autre vigne "achetée et vendue" à un nommé Lobet 3 sous 9 deniers. Dans les années suivantes, 1297, 1304, 1305, deux vignes apparaissent régulièrement : l'une, qui doit être la première "vigne du roi" pour 12 sous 10 deniers de revenu, et l'autre "nouvellement plantée" pour 19 sous 1 denier. Le revenu annuel régulier indique sans doute que les deux vignes royales ont été mises en fermage, procédé que les puissants (princes et nobles principaux, établissements religieux, riches citadins) pratiquaient dans toute l'Europe. En 1349-1350 il n'est plus fait mention de ces vignes, ni plus tard, ce qui indiquerait qu'elles ont été, comme d'autres possessions royales en vergers et domaines, abandonnées ou vendues, bien des changements ayant sans doute été consécutifs à la grande épidémie de peste de 1347-48. Le compte de 1370 relève les recettes sur les transports de bétail et marchandises (vaches en Arbéroue, douelles pour la fabrication des barriques en Ossès et Cize, et transport de vin), comme sur les saisies de marchandises illégalement mises en vente ou transportées : "porcs, moutons, chèvres, cabris, brebis, agneaux saisis, vaches saisies, vin saisi" : reflet des activités et des échanges (y compris sans aucun doute déjà en "contrebande"...), au détour de l'un de ces comptes annuels arides que les historiens du Pays basque médiéval feraient bien d'aller voir de plus près.

2. LES BASES LEXICALES DE LA TOPONYMIE DE LA VIGNE : ARDAN ET MINA (MIÑA)

À la différence du lexique des céréales cultivées (*gari* "blé" et son composé *garagarr* "orge", *art(h)o* "mil" avant de devenir "maïs" après l'introduction de cette céréale américaine au XVIe siècle), sauf l'avoine *olo* sans doute parce qu'elle est aussi "sauvage" ou "folle", les cultures fruitières ont laissé une abondante toponymie basque et spécialement en noms de maisons et domaines, que l'on peut nommer "oïconymie" ou plus couramment "domonymie" : ainsi *intzaurr* "noix" et son dérivé *intzaurtze* "noyer, noiseraie", *sagar* "pomme" et *sagartze*

"pommier, pommeraie", *p(h)iko* "figue" et *pik(h)otze* "figuier", *mizpira* "nèfle, néflier", peut-être *arhan* "prunier" ont donné un peu partout, et particulièrement ici, pays de Baïgorry, Cize, Ossès, et encore en Soule et Labourd les maisons, lieux-dits ou emplacements d'anciens domaines qui sont nommés au Moyen Âge "Inzaurrondo, Inzaurgarate, Inzaurgazteta, Inzaurzpe, Inzaurtzeaga" et "Sagarmendi, Sagarzpe, Sagardoi", "Pikozpe, Pikogorri, Pikozuriaga" ou plus rarement "Mizpireta, Arandoki" ; et de même quoique rarement *baba* "fève" dans "Babaki" maison de Mendionde, "Babatze" maison de Bunus etc. Ces noms documentés depuis 6 ou 8 siècles, probablement plus que millénaires en réalité pour la plupart et toujours vivants, quoique souvent déformés par l'usage oral (à l'écrit, dans la langue des notaires et après une si longue tradition, ils étaient en général conservés intacts encore au XXe siècle), devraient être restitués partout sous ces formes pleines, compte tenu des variantes dialectales (par exemple la forme *eltzaurr* que les noms labourdins prennent par endroits dès le Moyen Âge). Et parmi eux, on ne sera donc pas surpris, preuve faite que la vigne était effectivement présente dans nos "vallées" aussi depuis longtemps - et bien entendu avant l'arrivée des "moines de Roncevaux", à qui l'on prête parfois plus de puissance qu'ils n'en avaient et bien plus qu'ils ne pouvaient donner ! -, nous trouvions encore quelques noms, plus ou moins lisibles ou reconnaissables, qui en témoignent.

2 a. *Ardan* a été partout, même si notre zone dialectale semble l'avoir perdu dès la fin du Moyen Âge, le nom autochtone, disons "basque" c'est-à-dire non emprunté à une langue voisine connue et identifiée, de la vigne "plant" et sans doute "fruit". Mais comme un "plant" de vigne seul n'avait aucune raison de nommer un lieu quelconque, et comme ce mot apparaît tel quel sans suffixe *-tze* désignant la plantation dans quelques noms (par exemple le nom navarrais *Ardanburu* cité en 1283), *ardan* "vigne, raisin" et *ardantze* "vigne, plantation de vigne" sont indissociables et probablement très tôt indifférenciés dans l'usage au moins toponymique. L'expression *ardan bustia* "le raisin juteux" ou même "le jus de raisin" (on a pu proposer le latin *mustu* "vin nouveau, vin doux" comme étymon possible de *busti*) d'un fragment de texte du XIVe siècle trouvé à Pampelune, qui est une allusion claire au vin que le pèlerin de Compostelle déjà cité latinisait vers 1140 en un bizarre *ardum* (Michelena l'a expliqué, mais c'est assez malaisé, sauf l'évidente marque de déclinaison latine), confrontée aux toponymes, montre l'ambiguïté sémantique de l'usage médiéval [9].

Si l'on demande a quelqu'un de nos bascophones bas-navarrais, labourdins ou souletins "anciens" ou même "écoliers en langue basque" de dire le nom basque

de la vigne, peu sans doute, et probablement personne ne saura répondre : *ardan* ou *ardantze*. Mais que l'on demande aux bascophones du pays de Baïgorry ou même à des non-bascophones s'ils connaissent le nom "Ardanz, Ardans", plusieurs répondront sûrement par l'affirmative, mais sans savoir, en général, qu'ils veulent dire "vigne". Toutes les personnes qui se nomment encore "Ardans, Ardantz", et il y en a en particulier dans la vallée de Baïgorry, ont en effet pour maison "éponyme", celle qui leur a donné leur nom d'état-civil, la maison du quartier d'Occos du même nom, en réalité *Ardan(t)ze*, en 1350 *ardançea* dans l'orthographe du temps, exactement "la vigne", puisque tous nos noms de maisons, et peut-être autrefois tous les toponymes du moins tant qu'ils étaient "compris" en basque, sont des noms déterminés (avec article comme tous les noms "communs") dans l'usage. La perte de la voyelle finale *-e* est un fait de langue romane (gascon ici bien avant le français) qui éliminait les voyelles finales sans accent tonique en prononciation romane : d'où la forme "française" de "bilçar" au lieu de *bilzarre* seule forme régulière en basque, et surtout dans les noms d'état civil et autres "romanisés" dans l'usage officiel : Garat pour *Garate*, Etxart pour *Etxarte*, Licq pour *Ligi* etc. etc.

Dans la longue liste des maisons médiévales de nos trois provinces, à la différence des provinces d'Espagne où les noms sont plus nombreux, cette maison est l'une des très rares à avoir conservé ce nom : on le doit probablement à l'enclavement de la vallée de Baïgorry autant qu'à sa proximité relative, les deux faits étant liés, à la Navarre péninsulaire où l'emploi était courant. A Bunus, autre terre d'enclavement relatif dans les hautes vallées d'Oztibar, le nom *Ardandegui* apparaît parmi les maisons citées en 1551 (les listes antérieures étant déficitaires, c'est sûrement un nom médiéval néanmoins) : son interprétation est un peu plus délicate, puisque ce pourrait être à la rigueur un surnom ("demeure du surnommé Ardan" ?), même si le sens "bord" ou "crête des vignes" reste le plus probable. Ailleurs, et ici même sans doute dans l'usage quotidien, le nom de la vigne a dû changer assez tôt au cours du Moyen Âge, comme on le verra plus tard, peut-être avant le XIIe siècle.

Mais avant de disparaître du lexique quotidien, le vieux mot *ardan* "raisin, vigne" avait laissé encore quelques autres vestiges. D'abord en Labourd : à Anglet l'actuelle rue d'Ardenague est la francisation transparente d'un ancien *ardanaga* "lieu de vigne". Or on sait, en particulier par la thèse de Hector Iglesias sur l'onomastique du "B.A.B." au XVIIIe siècle [10], que les terrains sablonneux d'Anglet entre Bayonne et Biarritz étaient plantés de vignes. La tradition remontait loin au Moyen Âge, comme on le voit par la documentation du *Livre d'Or* déjà citée. Et si

l'on ne peut trouver de citation médiévale de ce nom, c'est que la documentation médiévale du Labourd, en particulier pour les noms de maisons, est fort déficitaire en comparaison de la Soule ou de la Basse-Navarre. Le nom de la rue Ardenague peut être tenu clairement pour un "fossile" onomastique resté vivant depuis ses origines médiévales incontestables, quoique sans témoignage documentaire jusqu'à sa "découverte" aux temps modernes.

La toponymie labourdine offre un exemple plus inattendu de la conservation du mot *ardan*, puisqu'il s'agit d'un hydronyme : l'*Ardanavy* qui se jette dans l'Adour en creusant la vallée et les terres basses et inondables, les "barthes", qui séparent Urt et Urcuit, villages anciens bâtis eux sur les terres "hautes" aux affleurements rocheux (des maisons et lieux-dits s'appellent "Mendibil, Oihanburu, Mendiburu, Harrieta, Bizkarraga" etc.). Sous cette graphie médiévale (le *-y* final, le *-v-* qui vaut *-b-* : en amont la carte propose du reste la graphie *Ardanabie*, où peut-être *-bie* a été interprété, sûrement à tort, par le gascon "voie"), il y a lieu de reconnaître très certainement, avant l'assimilation vocalique (car le latinisme *habi* "nid" est peu vraisemblable), un vieux composé **ardan-(h)obi(a)* "(le) fossé des vignes" : un toponyme roman et moderne "Pied de vigne" vient le border très à propos du côté d'Urt ; et il est très vraisemblable que la culture des vignes sur les versants exposés au soleil est à l'origine du nom. Il est de formation parallèle au nom basque de la Nive *Errobia* "le fossé des racines".

Le mot *ardan* se lit encore dans quelques noms maintenant en zone romane, et qui l'étaient déjà sans doute à la fin du Moyen Âge : *Ardengos* dans la paroisse

de Saint-Etienne de Bayonne (au-delà de l'Adour) est cité en 1142 au *Livre d'Or* et constamment depuis lors sous diverses altérations (preuve habituelle de l'incompréhension) et encore *Ardangos* dans la carte de Cassini au XVIIIe siècle, domaine situé précisément "dans le quartier des vignes" comme le rappelle H. Iglesias (op. cit. p. 228). Plus loin encore à Heugas près de Dax le *Cartulaire de Sorde* rapporte une donation à l'abbaye datée de 1080 (p. 35) dans le lieu ou domaine nommé *Ardenx*, qui est manifestement le même toponyme que celui d'Occos à Baïgorry, vestige du temps où ce territoire dacquois des "Tarbelles" utilisait l'ancienne langue dite "aquitaine", dont on sait depuis longtemps par divers travaux linguistiques que c'était du basque ou du moins du "protobasque". Un *Nicoloo d'Ardance* est cité à Oloron dans le recensement des feux du Béarn en 1385. Dans les territoires gascons plus orientaux des Hautes-Pyrénées le nom *Ardengost*, bien qu'habituellement rapporté à un "nom d'homme gaulois" sans raison bien claire, pourrait bien être un autre résidu du nom basque ancien de la vigne. Bref, aussi curieux que soit le fait, il semblerait que c'est hors du territoire actuel de langue basque sur le continent et jusqu'en Catalogne dans la péninsule qu'ont persisté les noms de lieu les plus nombreux sur le mot *ardan* "vigne". Ce qui n'a rien d'étonnant pour ces fossiles linguistiques que sont nombre de noms de lieux.

Quant à ce mot lui-même et son origine, on en signale quelques correspondants dans des langues aujourd'hui très éloignées de nos régions, ce qui en soi n'a rien de surprenant pour des mots non latino-romans du vieux lexique basque : *ardhi* qui est "vigne" en albanais, *ort* de même en arménien, langues certes indo-européennes mais assez mélangées, alors que le géorgien, non indo-européen comme le basque, a au contraire pour "vin" un mot venu apparemment du latin : *gwino*. Le mot latin *vinum* lui-même avait, comme plusieurs noms de plantes, une origine "méditérranéenne" pré-latine à partir d'un ancien **woinos*, en grec *oinos* (J. Picoche, *Nouveau dictionnaire étymologique du français*, Paris Hachette 1971, p. 691). Encore plus loin, dans un domaine où le comparatisme linguistique avec le basque n'est pas bien avancé, en dravidien, langue pré-indo-européenne de l'Inde, on trouve *ardn* "arbre ou plante dont on consomme les baies", ce qui est à la fois très clair puisque c'est évidemment le même mot, et bien intriguant, avouons-le.

2 b. La raison de la rareté des toponymes sur *ardan*, dans tous les cas, est la même : si le nom basque primitif (ou du moins le plus ancien) de la vigne est resté figé et "fossilisé" dans quelques toponymes isolés, c'est que les territoires restés de langue basque, à plus forte raison ceux qui ont été romanisés dans le

haut Moyen Âge (ou un peu plus tard dans certaines zones du Béarn et des Landes méridionales), ont perdu l'usage de ce mot dans la langue quotidienne. Il a été remplacé, comme c'est courant dans le lexique basque, par le mot roman issu du latin *vinea*, importé par la langue administrative, latin antique ou médiéval (celui de l'église en particulier, dont on ne mesurera sans doute jamais suffisamment le rôle dans la transformation du lexique basque), roman (gascon évidemment) issu du bas-latin et en extension permanente au cours des siècles : *miña* dans les territoires et les époques à forte palatalisation (la Soule en particulier) et *mina* sans palatalisation dans les autres, dont la plus grande partie de la Basse-Navarre, l'usage du mot étant moins visible en Labourd (soit en raison du déficit documentaire, soit parce que la vigne y fut moins développée pour des raisons sans doute climatiques : mais il faudrait des recherches particulières pour en décider). On peut supposer que l'importation de ce romanisme dans le lexique basque, qui fit oublier le mot ancien (combien d'entre nous disent encore dans le langage courant *athe* et non *bortha*, à plus forte raison - j'en reparlerai plus tard - *epaila* au lieu de *martxo*... ?), fut consécutif au nouveau développement que la culture de la vigne connut partout à partir du XIe siècle, pour des raisons historiques générales qu'il n'est pas de ma compétence de détailler ici. La perte de la nasale intervocalique (en particulier en prononciation et graphie gasconnes) a fait aussi *mia* à peu près systématique dans le texte béarnais du Censier souletin du XIVe siècle, mais non dans l'usage basque.

Le *Dictionnaire* de Lhande au début du siècle dernier donne encore toute la série y compris *ardantz* (mot d'emploi incontestablement savant dans une citation du docteur Etchepare p. 54) : *mina, miña, mia, miatze, miaztoi* (p. 730) et même *mehake* (sic, p. 722) qui est un emploi sémantiquement impropre dû à l'analogie formelle du radical, dans la citation précédente d'Etchepare : *mehaka* dérivé de *mehe* (comme *atheka* de *athe*) est "défilé, passage étroit" bien connu en toponymie médiévale et en particulier en Baïgorry ; mais il n'établit pas de relation étymologique entre ces mots et *mahasti*, présenté seulement comme un "synonyme".

En Soule : les noms de maisons faits sur *miñ(h)a* avec palatalisation selon les tendances dialectales constantes ou du moins très anciennes du souletin (où la palatalisation est encore aujourd'hui plus développée que jamais et particulièrement dans les noms de lieux) sont bien représentés. Le *Censier gothique* [11] les situe tous en Haute-Soule et Arbailles, la vigne préférant comme l'on sait les coteaux tournés vers le soleil. Dans les terres de Basse-Soule, pour la même raison, qui se prêtaient mieux à d'autres usages, on n'en trouve pas, ce qui

ne veut pas dire qu'il n'y en avait pas du tout. Le texte du Censier, qui est en gascon béarnais, les écrit toujours sans mettre la nasale intervocalique (palatalisée ou pas), soit que l'abréviation médiévale pour la nasale (un petit trait sur la voyelle) n'a pas été reproduite par le scribe de 1690, dans la seule copie du texte conservée, soit même que la prononciation gasconne, où l'élimination des nasales est un trait phonétique fondamental (infiniment plus qu'en basque, quoi qu'on en ait dit), supprimait la nasale dans ces composés : mais on sait que la prononciation souletine encore aujourd'hui normale pour ces noms, écrits dans le Censier *Miaguaray, Miartea* etc., est *Miñagarai, Miñartea* etc. Cette palatalisation est du reste étymologique comme pour le français "vigne" ou le castillan "viña", et le gascon "binhe" (qui a aussi, comme en basque, la forme non palatalisée ou dépalatalisée "binau, bine").

Le Censier, dont les listes sont cependant un peu incomplètes, nomme ainsi une douzaine de maisons, sur un total qui pouvait être un peu supérieur, reproduites ici dans l'orthographe originale en ajoutant entre parenthèses la nasale "mouillée" absente sauf dans le cas de Licq (bascophonie plus marquée de la Haute-Soule encore au temps du Censier ?) :

- 5 en Haute-Soule : à Licq *Mignagaray*, à Alçay *Mi(ñ)aguaray* et *Mi(ñ)agorene*, à Alçabehety *Mi(ñ)asabau* (romanisation phonétique intégrale pour ce qui devrait être *Miñazabal*) et à Camou de même *Mi(ñ)asabau* (actuellement "Mignazabal") ;
- 6 dans les Arbailles : à Gotein *Mi(ñ)aguaray*, à Mendy *Mi(ñ)aguaray*, à Ossas *Mi(ñ)aquia*, à Musculdy quartier d'Erbis *Mi(ñ)artea* et *Mi(ñ)aguaray*, à Garindein *Mi(ñ)abea*.

Ces noms appellent deux obervations : la première, c'est la prédominance des noms indiquant la hauteur, puisque 5 noms sur 11 sont avec *-garai*, ce qui permet de comprendre soit "hauteur de(s) vigne(s)", soit "vigne haute", soulignant ainsi la position normale des vignobles sur coteaux exposés aux soleil ; à quoi il faut ajouter encore le *-guren* (ici écrit exceptionnellement *-goren*) de sens voisin "limite en hauteur" vraisemblablement ; la deuxième, c'est que 9 sur ces 11 maisons (à l'exception de deux en Haute-Soule) sont des maisons de "botoys" ou "fivatiers", des maisons qui étaient diversement soumises au Moyen Âge à des maisons "seigneuriales" (pas toutes nobles). Or la vigne, on le sait, était une culture préférentiellement (mais pas exclusivement) réservée aux nobles et aux puissants.

Sans quitter le Censier de Soule, il y a lieu de citer deux autres noms qui ont peut-être à voir aussi avec la vigne. C'est d'abord *Artapi(ñ)ete* (la forme pleine et originale devait être "Arthapiñeta"), maison franche de Chéraute, dont le second terme est probablement le même *miña* avec bilabiale sans nasalisation à l'initiale

(comme en béarnais), et assourdissement lorsqu'elle devient interne en composition (de même dans *supazter* etc.), qui peut donc se comprendre avec le suffixe locatif "le lieu de(s) vigne(s) intermédiaire(s)" ou "le lieu de(s) vigne(s) des buissons". Ensuite c'est à Montory *lostau d'ayhençu* (actuellement "Ayhens"), *aihen* qui est employé aussi pour "liane, clématite", étant le mot basque pour dire, au sens premier dans le *Dictionnaire* du Souletin Lhande, "cep, sarment, branche de vigne", qui se dit aussi *mahats aihen*. Et précisément *mahats* dira-t-on, n'a-t-il pas fait de toponymes ? Du moins au Moyen Âge, non, pas un seul ! Mais il faudra quand même évoquer ce terme, après les noms médiévaux.

Pour le Labourd, et vu l'analyse possible pour Arthapiñeta, on peut se demander si *Pinaqui* cité en 1296 à Urcuit (voir ci-dessus *Ardanavy*) n'est pas un simple doublet phonétique, à dénasalisation initiale et sans palatalisation, du souletin Miñaki (ou si c'est un dérivé du roman "pin"). À Hasparren dans la citation de 1249 *labin* on peut hésiter de même à reconnaître un pur romanisme "la vigne" ou un dérivé de *labe* "four, brûlis".

La Basse-Navarre médiévale comporte aussi des noms sur *mina* en général sans palatalisation ici : bien sûr elle est présente pourtant dans le nom du cru de *Mignaberry* à Baïgorry, justement, mais ce n'est pas un nom cité au Moyen Âge.

En Mixe d'abord, territoire limitrophe de la Soule, où le mot avait dû devenir d'emploi plus courant, 8 noms sont cités entre 1350 et 1551 (des maisons citées à cette date [12] peuvent compléter les listes médiévales de 1350 et 1412, où toutes les maisons comptées ne sont pas nommées), avec *mina* sans palatalisation semble-t-il dans la plupart des cas : le mot se confond alors avec l'emprunt *mina* "mine" et le doute sur le sens réél est permis, que seule la prospection des sites et la présence ou non d'anciens lieux d'extraction (les *mina-zilo* bien connus ici ou là) permettraient de lever :

- à Sillègue : 1551 *minaburu* ;
- à Beyrie : 1412 *minha*, qui pourrait se comprendre avec palatalisation en graphie gasconne *-nh-*, ce qu'infirme la citation de 1551 *mina* ;
- à Oneis : 1551 *minaberriet* ;
- à Gabat : 1551 *binhet* (l'initiale non nasalisée vient du béarnais) ;
- à Béguios : 1551 *minarte* (la finale basque est conservée) ;
- à Succos : 1350 *minasoro* et en 1551 *minaburu* ;
- à Orègue : 1350 *mina* écrit *minart* en 1412 (en apparence c'est un autre nom : *minarte*) mais à nouveau *mina* en 1551.

Ailleurs les noms se raréfient un peu :

- à Iholdy : 1366 *minaberrj garay* ;

- à Aïncille en Cize où les deux maisons citées sont nobles, les premières de la liste, signe aussi d'ancienneté : 1350 *minaçar suso* (version basque intégrale en 1366 : *minaçar garay*) et 1366 *minaçar yuson* (c'est-à-dire *behere*).
- à Mendive 1350 *minhondo* est une autre maison noble ; le même nom Minhondo ("près de la vigne" plutôt que "vigne du fond" en principe possible mais moins vraisemblable) se répète aussi 2 fois dans les villages septentrionaux les moins enclavés de la vallée de Baïgorry : à Anhaux 1350 *miondo* et avec restitution de la nasale 1412 *minhondo*, et l'intéressante relation que ce nom établit avec la donation du XIe siècle (voir ci-dessus) ; et de même dans la vieille paroisse de Sorhoeta (rattachée avant le XIVe siècle à Irouléguy, sauf au civil puisque ce hameau avait son propre conseil à cette époque) avec les mêmes citations et graphies.

Il s'ensuit qu'au total une bonne quinzaine de noms de maisons fait directement allusion à la vigne dans l'ensemble de la Basse-Navarre.

À l'exception du nom précédent "près de la vigne" qui renvoie à un type de nom de lieu extrêmement répandu sur tous les thèmes (Ithurrondo, Mendiondo, Ibarrondo etc.), l'idée de proximité d'un objet quelconque le désignant toutefois comme caractéristique sinon exceptionnel à un titre ou un autre, comme du reste dans *Minaburu*, *Minasoro* ou les simples locatifs à suffixe *-eta*, les significations des noms les plus caractéristiques et les plus répandus se réfèrent à l'époque des plantations, même si celle-ci, pour nous, reste indéfinissable : les *Minaberri* et dérivés cités au XIVe siècle "vigne nouvellement plantée" répondent au *Minazar* cizain (dans les composés longs, de plus de trois syllabes, que le basque en général "contracte" bien qu'il en fabrique ordinairement des quantités, le composant *-zahar* "vieux" est souvent réduit en toutes zones dialectales à *-zar*, comme à Ossès 1350 *barazçeçarrete* "Baratzezarreta" etc.) : "vigne ancienne", peut-être abandonnée avant l'invention des noms, ou sens motivé par la plantation, comme dans les vignes royales de Cize, de vignes nouvelles. L'idée du temps, qui devient ainsi constituant des domonymes, peut se trouver exprimée par la référence aux activités botaniques : on aura de même à Anhaux, décidément voué à l'arboriculture fruitière, une maison noble citée en 1366 *ylçaurgazteta* c'est-à-dire Inzaurgazteta, "le lieu des jeunes noyers". Et bien sûr, lié à la culture et à la pépinière de vigne ou autrement, comment ne pas rappeler que le mot *min* (qui semble une réduction de *mina*) signifie aussi "plant, bouture", d'où *mindegi* "pépinière", lui-même toponyme parfois, quoique absent de nos listes médiévales ?

Un nom mérite encore d'être signalé : c'est celui du quartier de "Minhoz" ou "Minhotz" à Hasparren, ensemble de maisons et domaines médiévaux situés aux limites de l'Arbéroue et de la Basse-Navarre vers Ayherre, raison pour laquelle deux de ces maisons (non nommées individuellement) payaient annuellement, comme celles de "Mendiondo et Lekorriain" (aujourd'hui "Mendionde" en basque "Lekorne") un "tribut des prémices", une "franchise" annuelle au roi de Navarre pour le passage de leurs denrées : 1291 *de las casas de minoz de labort*. Ce nom qui fait partie des très commentés toponymes à suffixe *-os* de la région aquitaine est probablement construit aussi, quoique l'analyse ne puisse l'assurer pleinement, sur l'emprunt latin *mina* "vigne".

3. DES NOMS PÉRIPHÉRIQUES AU THÈME DE LA VIGNE : LAKO, DOL(H)ARE, LANDARE

Dans ces trois mots, seuls les deux premiers sont incontestablement liés à la vigne, et précisément aux travaux de la vigne : *lako* dont le sens connu depuis son étymon latin *lacu* au sens premier "lac", mais aussi "citerne à eau, à vin, à huile", est très tôt "bâtiment du pressoir" et "pressoir", comme le castillan *lagar* dont la base étymologique latine (*lacu* au sens de "lac") est identique. Il n'y a aucun "lac" visible près des maisons nommées sur le mot *lako*, mais en revanche le mot sert encore aujourd'hui ici ou là pour nommer un petit bâtiment séparé de la maison (comme dans les gravures médiévales où le pressoir est dans un bâtiment particulier), parfois assez loin près des anciennes vignes des coteaux : quand nous étions enfants nous allions parfois jouer *lako-gibelerat*, "derrière le pressoir", alors même que le bâtiment ainsi nommé n'était jamais lui-même nommé *lako*, puisque ce bâtiment, assez important et séparé de la maison de quelques mètres vers l'arrière (ouest), servait depuis longtemps d'étable, bergerie et fenil. De plus le pressoir n'était pas forcément à usage vinicole (ce qui expliquerait l'importance du bâtiment en question), puisqu'il servait ou pouvait servir aussi pour la fabrication du cidre. Mais, dès l'époque médiévale, il pouvait aussi se trouver sous le toit de la maison (exemple du pressoir à cidre de la maison noble *Etxepare* d'Ibarrole) comme les étables et fenils eux-mêmes, là où il n'y avait pas d'annexe bâtie séparée comme dans certaines maisons plus importantes (nobles parfois).

Quant à *dolhare* dont l'emploi est encore plus rare, c'est un autre latinisme issu, plutôt que du latin médiéval *torculariu* (dont le radical *torculu* est à l'origine

du mot gascon *trohl* "pressoir" si souvent cité pour le "pressoir à pommes" dans le *Censier* souletin), d'un dérivé de *dolium* "vaisseau en poterie pour laisser cuver le vin" à l'origine, puis toute "cuve" de même usage : il a fait le nom d'Espelette cité au XVIe siècle, mais probablement médiéval *Dolaregaray*. Bien entendu le latinisme moderne habituel pour nommer le "pressoir" comme instrument, *brentsa* ("presse") doublet à sonorisation initiale basque du castillan *prensa*..., quoique ancien dans la langue, est inusité en toponymie.

Les domonymes bâtis sur *lako* "bâtiment du pressoir" sont assez rares, quoique bien caractéristiques : le nom simple *Lako* est cité en 1350 dans le bourg de Saint-Jean-le-Vieux ; le composé *laca çarra* (Lakaza(ha)rra : "le vieux pressoir") de même à Mendive, dont le nom écrit *caçarra* en 1350 à Beyrie-sur-Joyeuse est très probablement une forme altérée, par aphérèse de la syllabe initiale *la-* prise pour un article roman comme c'est assez courant dans les transcriptions anciennes et "officielles" des noms basques ; le dérivé locatif *Lakoaga* "lieu du pressoir (bâtiment)" nomme l'une des maisons de Saint-Martin d'Arbéroue citées en 1412 et anoblie en 1435 avec les autres maisons franches d'Arbéroue, ce pressoir assez remarquable pour avoir un jour nommé la maison bâtie à proximité ayant pu être antérieurement celui de la maison noble ancienne (avant 1435) unique du lieu : la Salle ou "Jauregia", près de laquelle se tenait l'assemblée ou Cour générale d'Arbéroue ; le même nom était cité aussi à Ayherre en 1350 *lacoaga* et 1374 *lacoague*, mais pas en 1435. Un nom un peu différent de forme, mais assez inexplicable sinon comme correspondant au roman "lagune" ("petit lac", du même réseau sémantique et étymologique) apparaît en divers endroits, sans que l'on puisse affirmer nettement qu'il est aussi lié au thème de la vigne et du pressoir : sous la forme *la cuynhe* à Atherey et Trois-Villes et *la cuihe* (élimination de la nasale) à Osserain en Soule, *lacoynea* 1412 à Arbouet, *lacuna* en 1350 (*laquoyn* en 1551) à Arhansus, noms qui se répètent aussi dans les feux béarnais de 1385, et peuvent donc être tenus pour des romanismes infiltrés en Soule et en Ostibarret. Le béarnais nomme *lacuete* (petit lac) l' "abreuvoir" en montagne.

Un unique *landaradoy* cité en 1350 à Sorhoeta d'Irouléguy fait curieusement écho à Minhondo au même lieu (voir ci-dessus), si l'on songe que le latinisme *landare* est en basque "plant", et que le réseau sémantique entre ce mot, *min* également "plant", et *mina* "vigne" est en fin de compte bien serré, sans compter que le tout se relie au nom du village lui-même "lieu de champs ou de prés" (*soro* dans le lexique ancien et d'autres dialectes n'est pas comme chez nous aujourd'hui "regain", sens qui n'aurait pas du reste permis la création de tant de toponymes nommant des destinations agricoles fixes et non saisonnières et

aléatoires). On aurait ainsi dans ce secteur un thème toponymique dominant portant l'écho de la mise en valeur et de l'exploitation agricole de l'espace, ce qui n'est pas une rareté en toponymie basque ou générale. Pour autant ces noms, comme d'habitude en toponymie, ne permettent pas de définir une période, même approximative ; il convient toutefois de rappeler l'ancienneté de cette paroisse déjà déchue au bas Moyen Âge et annexée à Irouléguy, vouée à Saint André (le saint favori des Goths, au VIe siècle !) au moment de sa création, et probablement habitée bien antérieurement à la christianisation, hypothèse que conforterait seule, encore une fois, la recherche archéologique, bien déficitaire dans notre région hors des sites connus.

4. LES NOMS MODERNES DU RAISIN ET DE LA VIGNE : MAHATS, MAHASTI

"Modernes" veut dire ici non médiévaux, inusités et inconnus au Moyen Âge dans les noms de maison inventés et documentés jusqu'au XVe siècle, bien que ces termes soient attestés au XVIe siècle et dussent être en usage depuis quelques temps : mais, pour l'histoire, ce sont déjà "les temps modernes". Il faut attendre en effet la liste des maisons mixaines de 1551 pour voir apparaître le nom "moderne" de la vigne *mahasti*, qui demande ensuite à être lui-même analysé. C'est à Amendeuix, encore en Mixe où décidément la vigne a marqué mieux qu'ailleurs la toponymie ancienne, que l'un des 33 individus (et par là-même des maisons) nommés en 1551 porte le nom *Arnaud de Mahastoy*. Le nom Mahastoi entre dans la catégorie des dérivés réservés de préférence aux plantations (quelquefois, beaucoup moins souvent dans nos régions, à des lieux "pierreux" dans Hardoy, Lapiztoi etc.), que le basque formait anciennement avec le suffixe "collectif" *-toi*, resté vivant dans les noms de maisons et d'état civil Hariztoi, Ameztoi etc. L'usage a tôt réduit ce vieux suffixe *-toi*, tel quel seulement dans la toponymie ancienne et les noms d'état civil, à *-ti* qui en est la forme moderne courante, dans les noms communs *gaztandi* "châtaigneraie", *amezti* "toussinaie" etc., et en particulier *mahasti* "vigne plantation" dérivé de *mahats* "raisin, vigne plant". Le nom de 1551 avec sa finale "pleine" implique qu'il était probablement déjà figé et d'invention médiévale, mais tardive, postérieure en tout cas à celle des noms cités dans les listes de 1350, 1366 et 1412, qui donnent des noms en usage antérieurement au XIVe siècle, et en particulier les noms sur *mina*. Peut-être faut-il noter aussi qu'à Amendeuix un quartier se nomme dès le Moyen Âge "La poblacion" (1412 *goyhenetche de la poblacion*) et que "planter" une vigne se

disait comme on l'a vu en latin médiéval *populare* "peupler".

Ici se pose, encore une fois s'agissant de toponymie basque, un problème de lexicologie, et plus exactement d'étymologie qu'il faut essayer de résoudre : sachant que le dérivé *mahastoi* aujourd'hui *mahasti* entre dans un système de fabrication de mots par suffixation très ancien et bien connu en lexicographie basque, quand, comment et où est née sa base, le mot *mahats* "vigne plant, raisin" ? Les étymologistes n'ont rien su proposer jusqu'ici de bien convaincant quant à son origine, ni dans les langues anciennes et éloignées, ni dans les langues latino-romanes, et il ne peut évidemment dériver du vieux *ardan*. Reste le romanisme médiéval ancien *mina*, dans les noms inventés antérieurement au XIVe siècle et sans doute seul ou de plus en plus seul en usage pendant plusieurs siècles : disons par approximation et hypothèse, du XIe, le latinisme *minus* de 1120 à Beyrie étant probablement une adaptation latine du nom de maison Minha cité en 1412, au XVe, et par endroits jusqu'au XXe comme dans Miñaberri "vigne neuve" à Baïgorry. Si en effet on applique à *mina* le système de dérivation habituel aux plantations en basque, on obtient la série suivante :

- Avec le suffixe *-tze* de *baratze, babatze, sagartze* etc., (qui aurait pu se suffire comme dans *ardantze*) naît un premier dérivé **min(h)atze* non attesté mais sûr comme origine obligée de la forme sans nasale commune jusqu'au XVIIIe siècle comme on le verra plus loin, même s'il n'a pas été retenu dans la toponymie médiévale documentée.
- Ce premier dérivé **minatze* > *miatze* reçoit à son tour - le basque n'est pas avare de suffixes ! - le collectif *-toi* ou sa forme réduite *-ti* (avec la difficulté d'identifier cette forme par rapport à son homonyme de la série *goiti, beheiti, urruti, gezurti* etc.) pour faire **minaztoi* et **minazti*, comme on a fait dès l'époque médiévale sur *goro* "houx" *gorosti* et les dérivés toponymiques de forme intermédiaire en *goroz-* (Gorozpe, Gorozika etc.), sur *ira* "fougère" non seulement le collectif *iratze* "fougeraie" dans son sens médiéval (dans nos dialectes ce mot a fini par perdre son sens premier de collectif) mais les toponymes comme Iratzeta, Irazoki, sur *intzaur* de même Intzaurtzeaga, Intxauzti etc. Pour passer du **minaztoi* issu de **minatz(e)toi* - comme Inzaurzpe > Inchauspé de **inzaurtz(e)pe* - à *mihaztoi* il a suffi de la chute de la nasale intervocalique presque de règle en gascon et courante en basque, que ce soit en général comme pour lat. *honore* > basq. *ohore* etc., que ce soit localement par variation dialectale comme pour lat. *catena* qui donne en bas-navarrais *gatina* et en labourdin occidental *gatea*, de même pour *korona* et *koroa* "couronne" : variations phonétiques anciennes et typiques du

basque, constitutives de la langue, de son histoire et de sa personnalité, que l'on a bien tort de vouloir oublier et, à plus forte raison, d'éliminer. Ce "maillon intermédiaire" **minaztoi* > *miaztoi* après perte de la nasale intervocalique est resté dans le nom de maison de Mendionde *Miaztoy* relevé seulement au XVIIe siècle dans la documentation à ce jour connue, mais dans une liste de noms dont la plus grande partie peut être tenue pour médiévale (très peu de noms sont cités dans les textes médiévaux connus).

- À Amendeuix en Mixe le nom était déjà construit sur la forme moderne à voyelle initiale assimilée, à aspiration intervocalique, et peut-être (la graphie ne permet pas tout à fait d'en décider) avec la sifflante apicale elle aussi en ce cas "moderne" *mahats*, du moins dans la forme suffixée puisque la tendance pour passer de *-zt-* à *-st-* est forte en basque (voir plus loin), tandis que le nom de Mendionde, quoique cité tardivement, avait conservé la forme *mia-* sans nasale et avant assimilation vocalique, qui était précisément celle du texte en gascon béarnais du *Censier* souletin, avec la sifflante dorsale du vieux suffixe *-tze*.

Le premier dérivé ainsi formé *miatze* que Lhande donne comme "navarrais" c'est-à-dire "bas-navarrais" (p. 730) a été en usage assez tard au moins en pays de Cize. Le 29 mai 1789 devant le "notaire royal garde-nottes" (sic) de Saint-Jean-Pied-de-Port, qui signe "Becquet Borda no.re publiq", "M. Bernard *Casalong Dalçu* chatelain de Navarre" cède en contrat de métayage ("à moitié fruits") des milliers de pieds de vigne qu'il avait, à titre personnel ou comme "châtelain de Navarre", c'est-à-dire gouverneur de l'ancienne châtellenie, dans la région d'Ahaxe. Le premier des 10 "métayers" pour les vignes est *Joannes Bidondo* maître de la maison d'*Irigoin*, qui reçoit 885 pieds de vigne "dans la piece de terre vigne *larlouchia* (c'est-à-dire *larreluzea* "la lande longue") de la noble maison de *Libiette* (maison médiévale Ligueta ou Ligieta) dans le decimaire du lieu de Saint Blaise confrontant à vigne du seigneur Dalçu appellée *miatcecharra* (...)" : voilà donc une "vieille vigne" qui rappelle un doublet également cizain, mais avec nasale non palatalisée et sans aspiration écrite (mais peut-être articulée ?), le nom des deux anciennes maisons (nobles) Minazar d'Aïncille. On lira en annexe l'intégralité de ce document qui témoigne de l'importance des vignes de Cize à la veille de la Révolution.

Il reste encore à comprendre pourquoi on a maintenant partout *mahasti* et *mahats* et depuis quand. Il s'agit encore d'un changement typique du basque moderne, en tout cas post-médiéval, plus précoce et plus accentué dans certaines

zones dialectales que d'autres : devant occlusive les sifflantes dorsales écrites en basque z (anciennement souvent ç) tendent partout à passer, naturellement ou par mauvaise lecture basque des graphies romanes (ainsi la prononciation basque "Ustaritz" quant on ignore la vraie prononciation basque du nom Uztaritz etc.), à la dorsale "semi-chuintante" *s* : c'est ce qui donne, entre beaucoup d'autres exemples, l'actuel *beste* au lieu de l'étymologique et médiéval en toutes zones *bertze*, après un stade intermédiaire (notamment dans la prononciation biscaïenne) **bezte*, et que, par le même effet, le vieux toponyme mixain *Orzanko* est articulé sur place depuis quelque deux ou tout au plus trois siècles, "Ostanko", alors que le nom d'Ossès, de même base, "Orzaiz" n'a pas changé d'articulation. Ainsi, avec une assimilation vocalique peut-être influencée par analogie (*makatz* "arbre fruitier sauvage" dans les dialectes hispaniques), **minatz(e)* passé à **mihatze* pouvait faire **mahaztoi* et **mahazti*, et enfin, mais sans doute à des époques différentes selon les lieux (comme *beste* déjà en Espagne au XVIe siècle, commençant en Soule à la fin du XVIIIe, quasi inconnu encore en navarro-labourdin au début et dans beaucoup d'endroits au milieu du XXe etc.), le "moderne" *mahasti*. Il a suffi d'enlever le second suffixe collectif pour faire *mahats*, doublet de l'ancien *mi(n)atze*, lui donnant du même coup le sens de "raisin" que le premier collectif *minatze/miatze* n'avait peut-être pas encore.

Du primitif nom *ardan* au plus récent et actuel *mahats*, la toponymie médiévale et pour une part post-médiévale permet ainsi de suivre et localiser, dans le temps ou l'espace, les changements que le basque a fait subir à la dénomination de la vigne. Ces noms témoignent, en eux-mêmes et par leur nombre, de l'ancienneté de la culture de la vigne dans la région, plus importante ou tenue pour telle que d'autres, peut-être parce que c'était une culture de caractère un peu exceptionnel à tel ou à tel endroit, là où ces noms sont les plus nombreux, et de sa persistance à travers le temps comme repère et référence pour dénommer des lieux et principalement des maisons et domaines ruraux. Fait d'histoire sans doute d'abord ; mais aussi fait de langue, puisque, grâce à la toponymie médiévale et postérieure, c'est tout le lexique basque de la vigne avec ses transformations successives, depuis l'original *ardan* et son dérivé *ardanze* d'abord, puis le latinisme *mina* ou *miña* et ses dérivés *minatze, miatze, miaztoi* et *mahaztoi* ensuite, jusqu'à *mahasti* et *mahats* enfin aujourd'hui généralisés, qui peut ainsi être reconstruit. La toponymie appuyée sur la documentation écrite à partir du milieu du XIe siècle prouve l'ancienneté et la persistance de la culture de la vigne dans les provinces basques. Et dans les endroits où, depuis le temps du

pèlerin Picaud, elle a pu être abandonnée, il nous en reste encore, ici ou là, "l'écho toponymique".■

N.B. Une version de cet exposé a été présentée au Colloque de la Société Française d'Onomastique (Le Teich, Gironde, 9-11 octobre 2003) et publiée dans les Actes : *Onomastique et Patrimoine*, ABELL Dijon 2004.

(*) Professeur des Universités honoraire (Bordeaux III)

Église d'Ujue (Navarre), scènes de vendanges aux côtés d'un combat d'un guerrier avec un monstre - © Photo Michel Duvert

ANNEXE 1

Un document de 1789 sur la vigne en Cize dans la région d'Ahaxe : contrat de mise en métayage de 10 sections de vigne faisant un total de 9760 pieds.
(Documentation privée de la maison Iriberria d'Ahaxe : nous remercions M. Mirande de nous en avoir permis la publication. Orthographe originale respectée)

"Pardevant moy notaire royal garde-nottes de la ville de St. Jean pied de port soussigné et témoins bas nommés feut present M. Bernard Casalong Dalçu chatelain de navarre lequel volontairement à cédé et transporté à titre de collouage perpetuel a moitié fruits, 1° à Joannes Bidondo M.e possesseur de la maison d'Irigoin de ce lieu cy present huit cent quatre vingt pieds de vigne dans la piece de terre vigne *larlouchia* des dependances de la noble maison de *libiette* dans le decimaire du lieu de St. Blaise Confrontant à vigne dud. Seigneur Dalçu appellée *miatcecharra* au Restant de lad. vigne *larlouchia* et a vigne de *gamé* et d'*ellissagaray* lad. terre vigne evaluée deux cent cinquante livres, 2° à Bernard Martirena M.e propre de la maison de ce nom dud. present lieu cy present mille pied de vigne dans la d. piece *larlouchia*, confrontant a la d. vigne cedée aud. Bidondo, à la vigne *miatcecharra* a Jeune vigne du même Seigneur Dalçu au restant de la d. vigne *larlouchia* et a la d. vigne D'Elissagaray Evaluée Trois Cent livres, 3° a Miguel haiçaguer m.e proprietaire de la maison de ce nom dud. present lieu cy present la Contenance de mille pied de vigne dans la d. pièce de *larlouchia* confrontant a la d. vigne cedée aud. martirena, a la d. Jeune vigne du d. seigneur Dalçu au restant de la d. vigne de *larlouchia* et a la d. vigne DElissagaray Icelle evaluée la somme de trois cent livres, 4° a pedro assoritchipy fermier de la noble maison de Itturrista de bussunarits cy present mille pied de vigne dans la d. terre vigne *larlouchia* confrontant à la d. vigne cedée à aiçaguer a lad. Jeune vigne du même Seigneur Dalçu au restant de la vigne de *larlouchia* et à la d. vigne dElissagaray evaluée trois cent livres. 5° Joannes aicaguer M.e prop.re de la maison de pecoets dud. present lieu cy present la Contenance de mille pied de vigne dans la même piece *larlouchia*, Confrontant à la d. vigne cedée ad. assoritchipy, à la d. Jeune vigne du Seigneur Dalçu au restant de la d. vigne *larlouchia*, et à terre culte de Mendigaray evaluée trois cent livres, 6° a marie Carricaburu veuve et Erlande St. Pée belle mere et gendre M.esse ancienne et prop.re et m.e avantice de la maison D'uhalde de Bascassan Cy present mille pied de vigne Confrontant à la vigne cedée a pecoits à la d. Jeune vigne dud. Seigneur Dalçu au restant de la d. vigne *Larlouchia* et à la terre culte de mendigaray evaluée trois vent livres 7° a arnaud m.e prop.re de la maison d'arrossagaray dud. present lieu cy present la contenance de mille pieds de vigne dans la même piece de *Larlouchia* Confrontant à la d. vigne cedée aux M.es d'uhalde, à la d. Jeune vigne du Seigneur Dalçu au restant de la vigne *larlouchia* et à la d. terre culte de mendigaray et à celle de Curucharry evaluée trois cent livres 8° à Bernard m.e prop.re de la maison de Coubibourou dud. present lieu D'ahaxe ci présent mille pied de vigne dans lad. piece *Larlouchia* Confrontant à la d. vigne Cedée aud. m.e darrossagaray à la vigne dud. Seigneur Dalçu au restant de lad. vigne *larlouchia* et à la terre culte de curucharry Evaluée trois cent livres, 9° à Paulé m.e prop.re de la maison d'Etchegno de ce lieu cy present la Contenance de huit cent quatre vingt pieds de vigne dans la d. piece de *larlouchia*, Confrontant à la vigne cedée aud. Cubibourou à la d. Jeune vigne du Seigneur D'alçu au restant de la d. vigne *larlouchia*, et à la d. terre culte de Curucharry et à la vigne de mendigaray evaluée deux cent cinquante livres 10° et à Joannes m.e prop.re de la maison de mendibehere de ce lieu et à pierre Espondaburu et anne Iralour conjoints m.e advantice et m.esse prop.re de Mendigaray aussy de ce lieu, la femme procedant sous l'autorisation du mary ci present mille pied de vigne dans la même piece de *larlouchia*, Confrontant à la d. terre vigne cedée D'Etchegno à la d. Jeune vigne du Seigneur Dalçu à la d. vigne cedée aud. Mendigaray à terre Culte de donagaray et à terre culte du d. Seigneur Dalçu evaluée trois cent livres. au moyen de ce que lesd. presents ont promis et se sont obligés de regir Gouverner, travailler et bonifier les d. vignes et Chacun sa portion dans les saisons convenables et en bon pere de famille à leurs frais et dépens et sous condicition (sic) de ramasser à leurs frais aux Jours que leurs seront indiquee par le même Seigneur dalçu le raisin desd. vignes, et d'en transporter pareillement à leurs frais la moitié appartenante aud. Seigneur Dalçu dans le pressoir de la d. maison noble de libiette comme aussy à la Charge que lesd. preneurs suporteront et payeront toutes les charges généralement quelconques presentes et avenir incombantes aux d. vignes se reservant led. Seigneur Dalçu pour lui les herbes

mortes desd. vignes Convenu aussy que les fraix de la Garde des mêmes vignes seront suportés savoir la moitié par le d. Seigneur Dalçu et l'autre moitié par lesd. preneurs, arreté enfin que nonobstant le present bail à perpetuité dans le cas ou led. preneurs negligeront les Travaux et bonnification des susd. vignes led. Seigneur Dalçu aura le droit de retirer les portions de vigne qui auront été negligées, et d'en disposer en faveur de qui il voudra Condition sans laquelle le present Contrat n'auroit point eu lieu (etc)"

Ce contrat est passé le 17 mai 1789 "au lieu D'ahaxe et dans la maison Curialle" (le presbytère) devant "Becquet Borda no.re publicq", et "M.es Jean Gamarteguy prêtre vicaire de ce lieu et Bernard d'Ellissagaray Etudiant en Théologie aussy temoins à ce appelles qui ont signé à l'original avec led. Seigneur Dalçu, Espondaburu et arrosagaray non les autres parties pour ne savoir ecrire" etc.

Plafond de l'église de Lekorne (Mendionde/Labourd) : après la vendange, on mange le raisin, on le presse -
© Photo Michel Duvert

ANNEXE 2

"Mars" - *martxo-* en toponymie basque médiévale

Martxo est un latinisme venu à coup sûr du latin médiéval religieux et administratif (les deux réalités, le religieux et l'administratif, étant très étroitement liées, même si elles ne sont pas confondues, durant toute la période médiévale et monarchique), pour dire le nom du "dieu" romain de la guerre et de son mois de "mars", au lieu, pour ce dernier, de l'autochtone et magnifique *epaila* "la lune de la taille" : il est né précisément, avant l'entrée du calendrier romain, du travail le plus caractéristique et essentiel de la viticulture, le tout premier travail des champs après la pause hivernale, catalogué dans tous les traités d'agriculture depuis l'Antiquité. La taille de la vigne (et accessoirement de certains arbres fruitiers), souvent représentée avec ses ouvriers et ses outils dans les sculptures des cathédrales et autres calendriers, aujourd'hui avancée à février en général, alors qu'anciennement on ne taillait en février que sous les climats plus chauds et plus précoces d'Italie (en témoigne encore la sculpture des cathédrales) ou d'Espagne, était en effet une activité du mois de mars.

Peut-on supposer et admettre que le nom *martxo*, quand il entre, rarement tout de même, en toponymie basque, ferait allusion à la vigne, et non à d'autres réalités comme les "champs de mars" ? Il faudrait alors penser que, par effet de métonymie comme on dit en rhétorique, le nom du travail le plus nécessaire et le plus délicat sans doute pour préparer la vendange a pu être donné à la culture elle-même et au lieu où elle se fait, ce qui n'est pas en soi tout à fait impossible : on peut citer par exemple, et par effet inverse, *latsa* "lessive" au moins depuis le XVIIe siècle, alors que le mot désigne proprement "la rivière", c'est-à-dire "le lieu où l'on fait la lessive", et *latsa(ha)rri* "pierre à battre la lessive" toponyme à Bidarray également au XVIIe siècle.

Mais par ailleurs, chez les peuples germaniques antiques ou haut-médiévaux l'expression "champ de mars" (et plus tard "de mai") nommait à la fois l'assemblée du peuple et le lieu de sa réunion annuelle "solennelle" : il ne faut pas oublier que les rois et pouvoirs dits "germaniques", Goths et Francs, ont longtemps régné sur nos régions (et y ont laissé des traces toponymiques incontestables), qu'ils en ont marqué les usages (par exemple le rite du couronnement des rois de Navarre à Pampelune), et que, par imitation ou antérieurement, on ne sait, l'assemblée des maîtres de maisons ou "forum" de nos vallées se tenait dans des endroits fixes en plein air, comme on le sait par divers témoignages médiévaux et postérieurs. Il est plus difficile d'imaginer, mais pas impossible, que la toponymie basque ait pu avoir et conserver des allusions directes au dieu Mars et à un lieu où se rendait son culte. Car le basque *martxo* est étymologiquement, comme le castillan *marzo*, un adjectif issu du latin *martiu* qui se traduirait en français moderne "marsien", mais d'une forme plus archaïque par le maintien de la sifflante palatale affriquée dans la syllabe finale *-txo* héritée dès le Haut-Moyen du *-tiu(m)* latin.

Sur *martxo* on trouve : une maison franche à Aïnharp en Soule *marchola* "cabane (ou "forge") de mars" (le Censier à la fin du XIVe siècle le dit "mort" et il n'en reste sur place à ce qui m'a été dit que le nom de lieu), une maison de Mongelos (statut indéterminé) en 1412 *marchoerry* (mais en 1291 *marcho arri*, ce qui indiquerait un composé "pierre de mars" et non "pays, territoire de mars", bien que ce soit sans doute une cacographie), et une autre noble de même nom à Bussunarits 1340 *marchoerri*. Ces noms seraient-ils liés à des lieux où se faisaient anciennement les réunions d'habitants, les "champs de mars" locaux ?

À ces toponymes énigmatiques de "mars" il faut ajouter le problème posé par le nom basque de Masparraute en Mixe, documenté dans sa forme officielle et étymologique dès le début du XIIe siècle grâce au Cartulaire de Sorde : vers 1120 *manz-barraute*, avec une répétition insistante du segment *manz* jusqu'au XIIIe siècle 1249 *mansberraute*. Ce nom est un collage basco-latin : en premier terme *mansu* (dérivant du latin classique *mansio* "séjour", étymon de "maison") qui a fait *mans*, le mot des historiens médiévistes "manse", indiquant un établissement agricole et un habitat d'une certaine importance, emploi unique dans ce nom pour l'ensemble de la toponymie des terres basques, tôt romanisé et réduit à *mas-* (c'est le nom du domaine rural et de la "ferme" en Provence) ; en second terme le toponyme basque répandu *berroeta* "lieu de broussailles", romanisé en "Berraute" par le gascon médiéval (Béarn compris, où ce toponyme n'est pas rare). Mais en langue basque, et dès le Moyen Âge dans la citation de 1412 nommant la maison fivatière de la "Salle basse" du lieu

(Jaurbeheitia) *marchoete iuso* (en version basque intégrale "Marchoeta behere" en 1551), c'est "Martxoeta" réduit aujourd'hui à Martxuta.

Comme il est assez difficile, voire phonétiquement impossible sans "gymnastique" excessive, de passer de la forme officielle semi-basque à celle-ci, et que les deux formes coexistent déjà au XIVe siècle, la double tradition étymologique est probable : il y aurait eu d'une part la "manse" Berroeta (les noms de maisons sur *berrho* "broussaille" cités du XIVe au XVIe siècle y sont nombreux), et dans cette manse, un lieu, une maison ou même un ensemble de maisons portant le nom de Martxoeta "lieu de mars", avec la relation possible, quoique toujours hypothétique, de ce mot et de ce "mois" avec la culture de la vigne ou un lieu de réunion du "champ de mars" local.

Le lieu comporte d'autres curiosités toponymiques et médiévales se rapportant aux activités et productions agricoles comme Pikogorri "figuier rouge" dont c'est l'unique exemple en toponymie basque ancienne, de même pour 1551 *omacendu* qui explique le *maçandu* de 1396 comme une altération du nom basque du devoir féodal dit "albergade" consistant en une offrande de repas au seigneur (nommé dans le *Fuero* navarrais rédigé en 1237 par la formule de politesse complète *onbazenduabaria* "si vous trouviez bon de dîner") nommant le lieu ou la maison où se faisait l'offrande, et les dérivés ou composés plus banals de *sorho* comme Sorhabil (maison noble médiévale), Sorhoeta cité en 1551. Par ailleurs de tels doubles toponymes sont bien attestés : ainsi le Mendionde labourdin actuel qui a remplacé officiellement les deux noms médiévaux Mendiondo et Lekorriain, tandis que le basque n'a conservé que le second altéré en Lekorne pour nommer le même village.

Cul de lampe de l'église Saint Etienne, Vallée de Baigorry (Basse-Navarre) - © Photo Michel Duvert

Notes

1 Jeanne Vielliard, *Le guide du pèlerin de Saint-Jacques de Compostelle...* Mâcon 1969, p. 20-21.

2 *Flaran 11. Le vigneron, la viniculture et la vinification en Europe occidentale, au Moyen Âge et à l'époque moderne*, Auch 1991.

3 Ibid. p. 83 et 89.

4 Paul Raymond, *Cartulaire de l'abbaye de Saint Jean de Sorde*, Atlantica Reprise 1998, p. 153.

5 *Flaran 11...* p. 287.

6 J. Bidache, Le livre d'Or de Bayonne... Pau 1906.

7 Ibid. p. 109.

8 J.-B. Orpustan, "L'enquête de 1249 sur la guerre de Thibaud I de Navarre en Labourd", *Lapurdum II*, Biarritz 1997, p. 161-235.

9 *Le guide du pèlerin...* p. 28-29. L. Michelena, *Textos arcaicos vascos*, Saint-Sébastien 1990, p. 50.

10 Hector Iglesias, *Noms de lieux et de personnes à Bayonne, Anglet et Biarritz au XVIIIe siècle*, Saint-Sébastien 2000, p. 126 et 131-133.

11 Ricardo Cierbide, *Le Censier gothique de Soule*, Izpegi 1994.

12 L. Baratchart, "Aux pays de Mixe et d'Ostabarret en 1551", *Le Journal de Saint-Palais*,

LE PRESSOIR (LAKO) DE LA MAISON ETXEPARE

Michel DUVERT

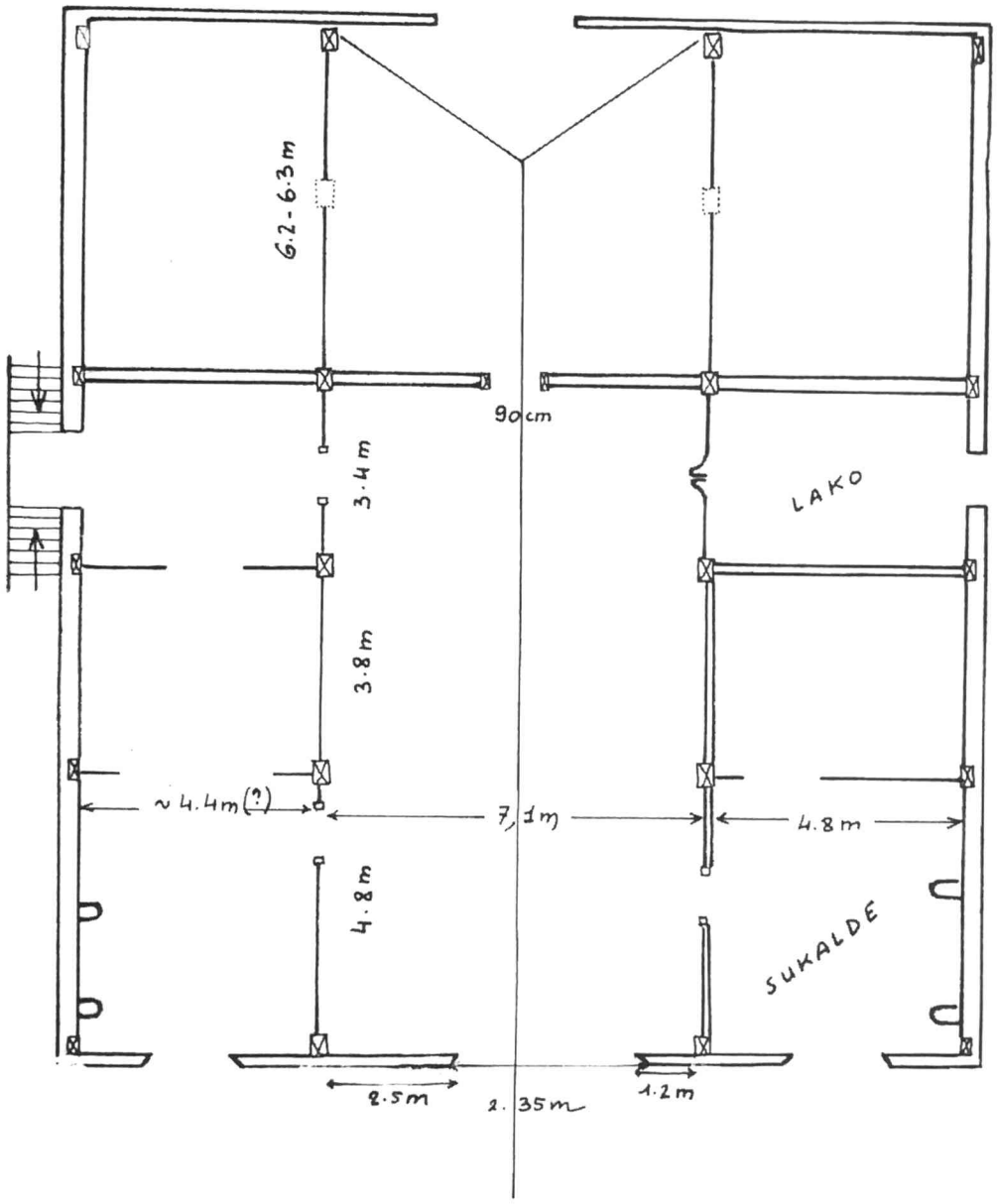

Plan de la maison Etxepare (Ibarolle); le pressoir (lako) est une petite pièce au nord, ouverte sur l'extérieur et qui donne dans l'eskaratze

LE PRESSOIR

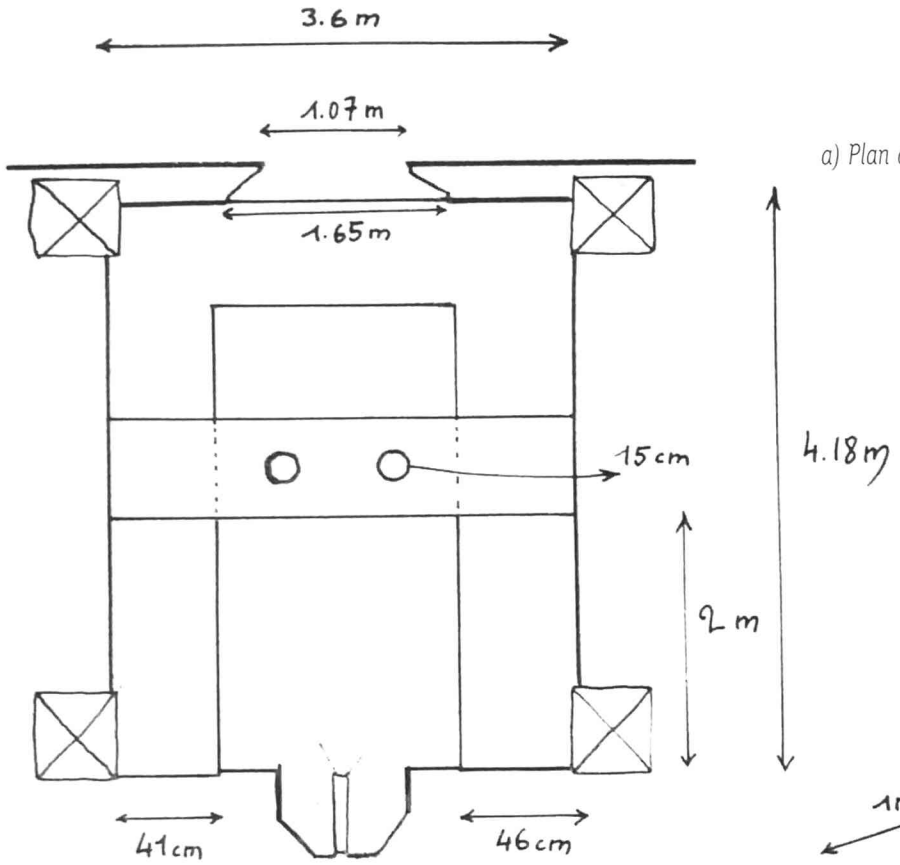

a) Plan du pressoir encadré par quatre montants en bois.

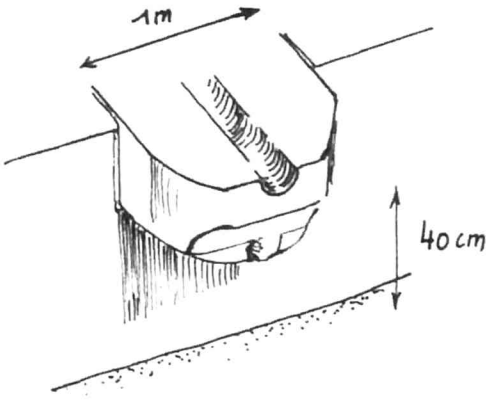

c) Détail de la pierre en forme de bec verseur qui servait à canaliser le jus recueilli dans des récipients posés à même le sol.

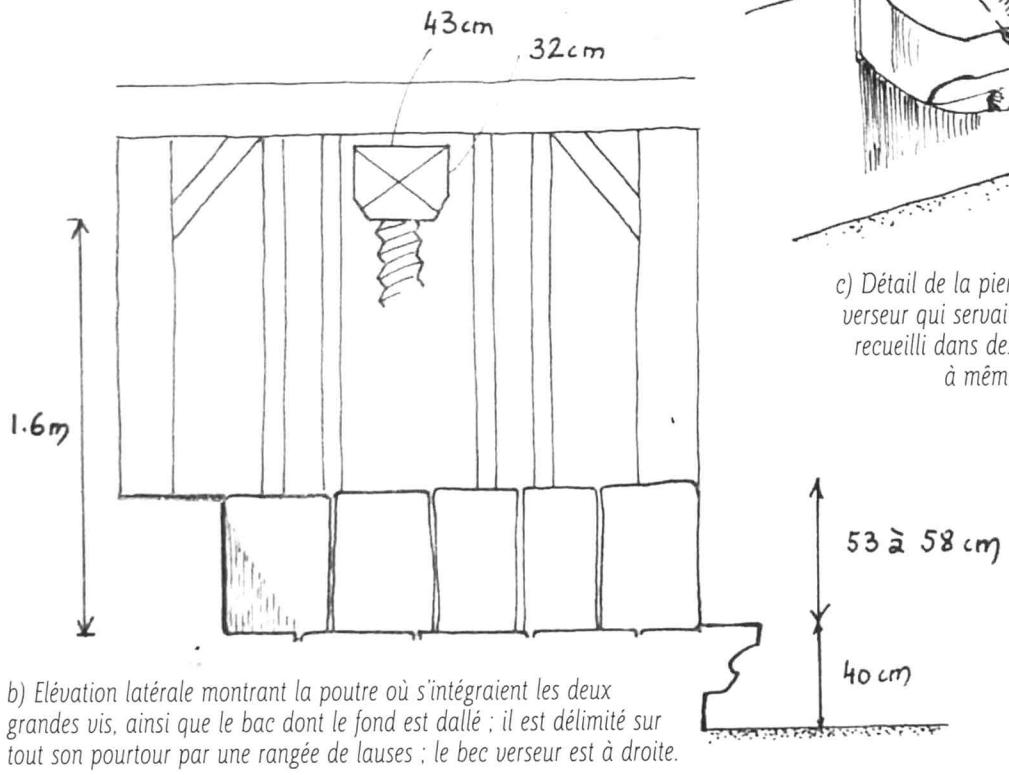

b) Elévation latérale montrant la poutre où s'intégraient les deux grandes vis, ainsi que le bac dont le fond est dallé ; il est délimité sur tout son pourtour par une rangée de lauses ; le bec verseur est à droite.

Planche 1

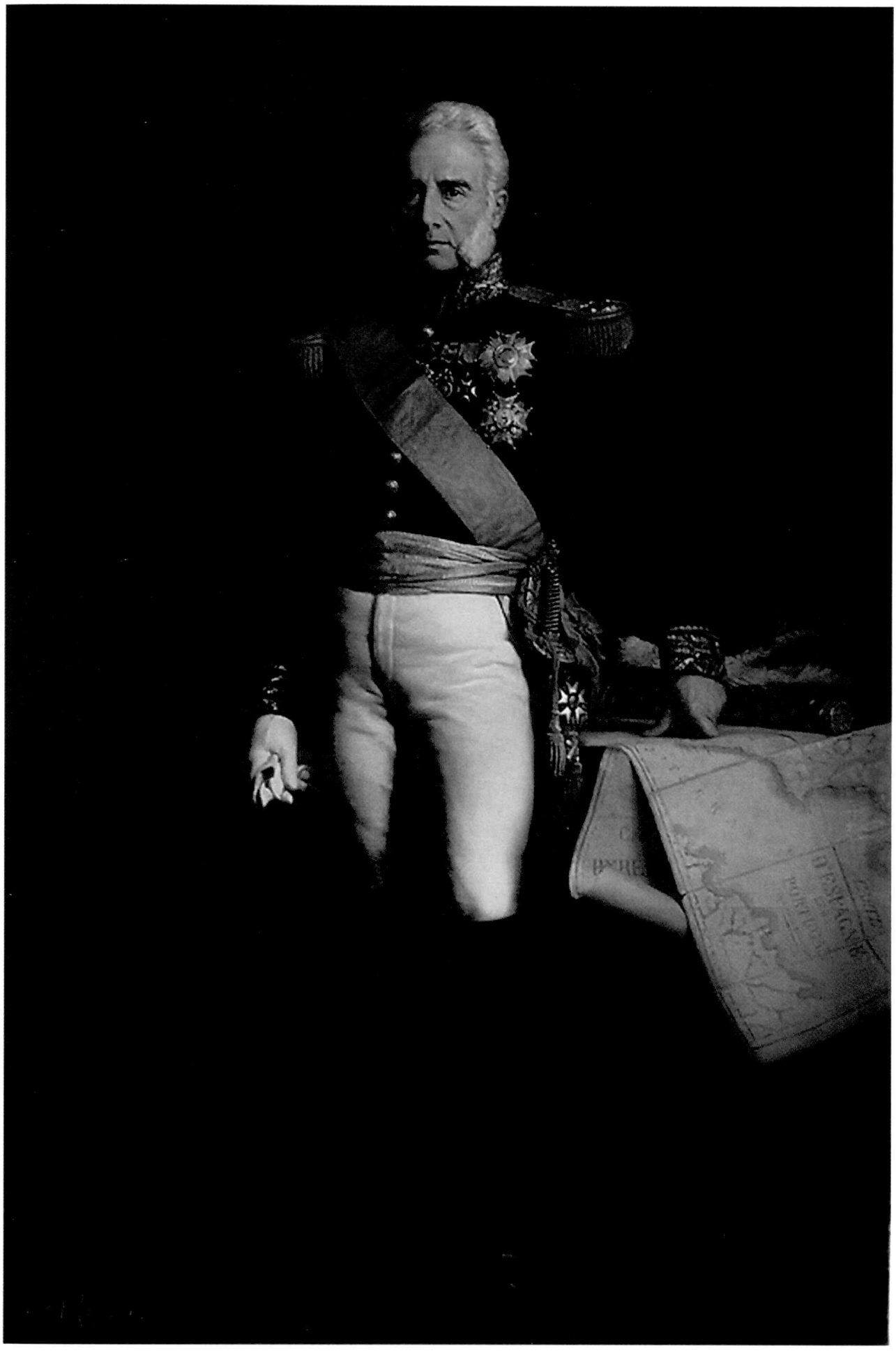

Jean André Rixens (1846 - 1924)
Portrait posthume du maréchal Jean Isidore Harispe, 1878.

Planche 2

Jean-Baptiste Butay
Marguerite de Caupenne, épouse de Jean Harispe, vers 1795,
miniature sur parchemin.

Planche 3

Jean-Baptiste Butay
Jean Harispe vers 1795,
miniature sur parchemin.

PLANCHE 4

ONZIÈME DIVISION MILITAIRE.

Vu par Moi Chef de Brigade, Chef de l'Etat-Major,

DEMI-BRIGADE DE CHASSEURS BASQUES.

PLACE DE BAYONNE.

Vu et approuvé par Moi Général Divisionnaire,

CONGÉ ABSOLU DE SERVICE.

NOUS, Membres du Conseil d'Administration de la Demi-Brigade de Chasseurs Basques, d'après l'ordre adressé au Chef de la Demi-Brigade, par le Général de Brigade Grandjean, et d'après une lettre du Ministre de la Guerre, au Général Divisionnaire Moncey, en date du premier floréal, certifions avoir donné Congé absolu de Service au Citoyen [illegible] canton d'[illegible] département des [illegible] au 8me Bataillon, Compagnie N° 7, faisant partie de la seconde Réquisition, ayant atteint l'âge de [illegible] ans, comme il contre par l'extrait de baptême qui a resté en nos mains, duement collationné par le Citoyen [illegible] Agent Municipal du susdit canton.

Certifions en outre que le dénommé [illegible] s'est comporté au Corps, depuis son incorporation du 8 mars 1793 (vs) d'une manière très-louable, et qu'aucune plainte sur son compte particulier, ne nous est parvenue.

En foi de quoi nous lui avons délivré le présent, pour lui servir et valoir où besoin sera.

Bayonne, le [illegible] floréal 4me année de la République Française, une et indivisible.

Vu par Moi Commissaire de Guerres, chargé de la police du Corps,

Les Membres du Conseil d'Administration de la Demi-Brigade de Chasseurs Basques,

Congé du chasseur Bidegain, manuscrit sur imprimé.

PLANCHE 5

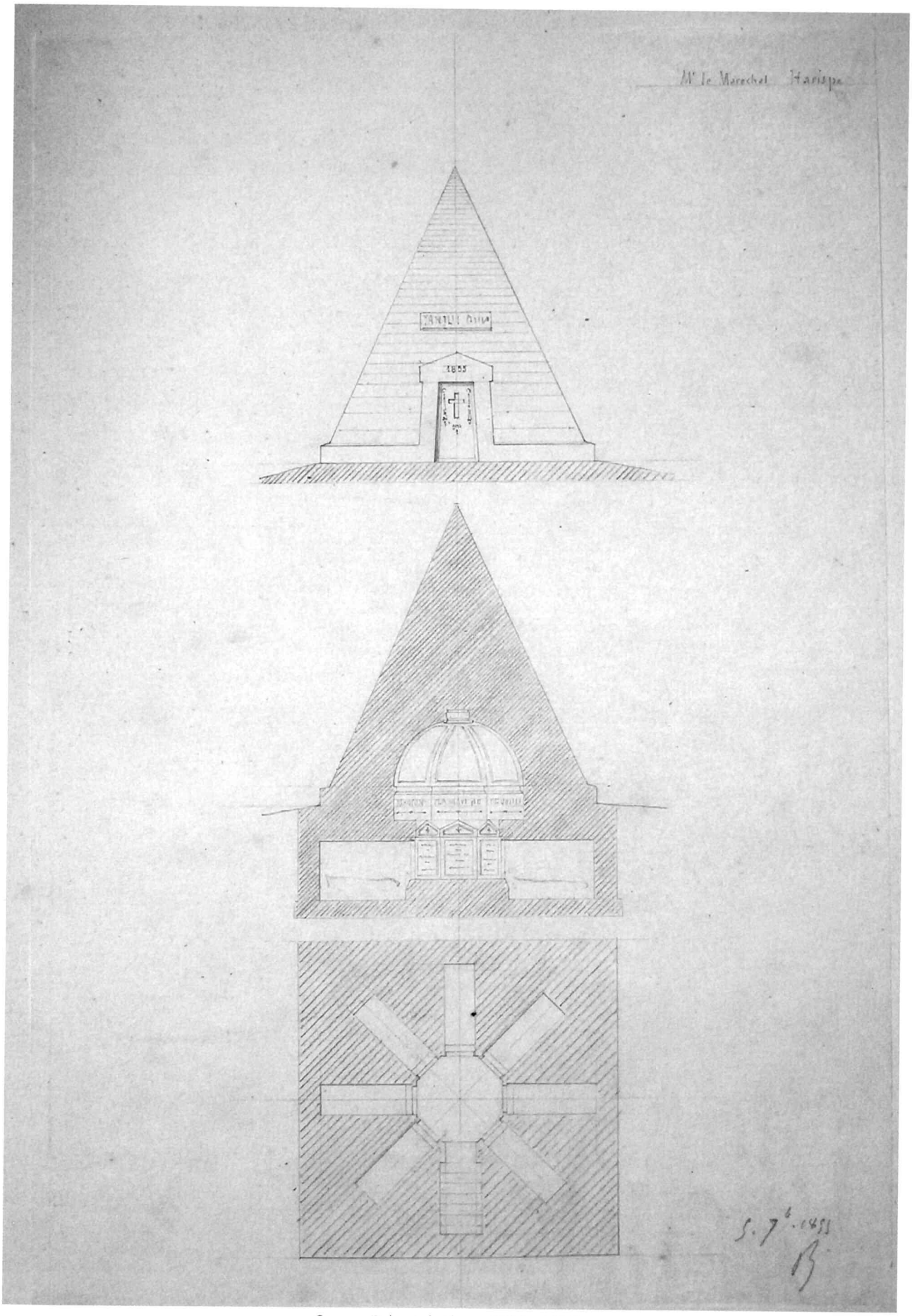

Georges Rohaut de Fleury (1835 - 1904)
Projet de mausolée du maréchal Harispe,
dessin aux crayons sur papier.

PLANCHE 6

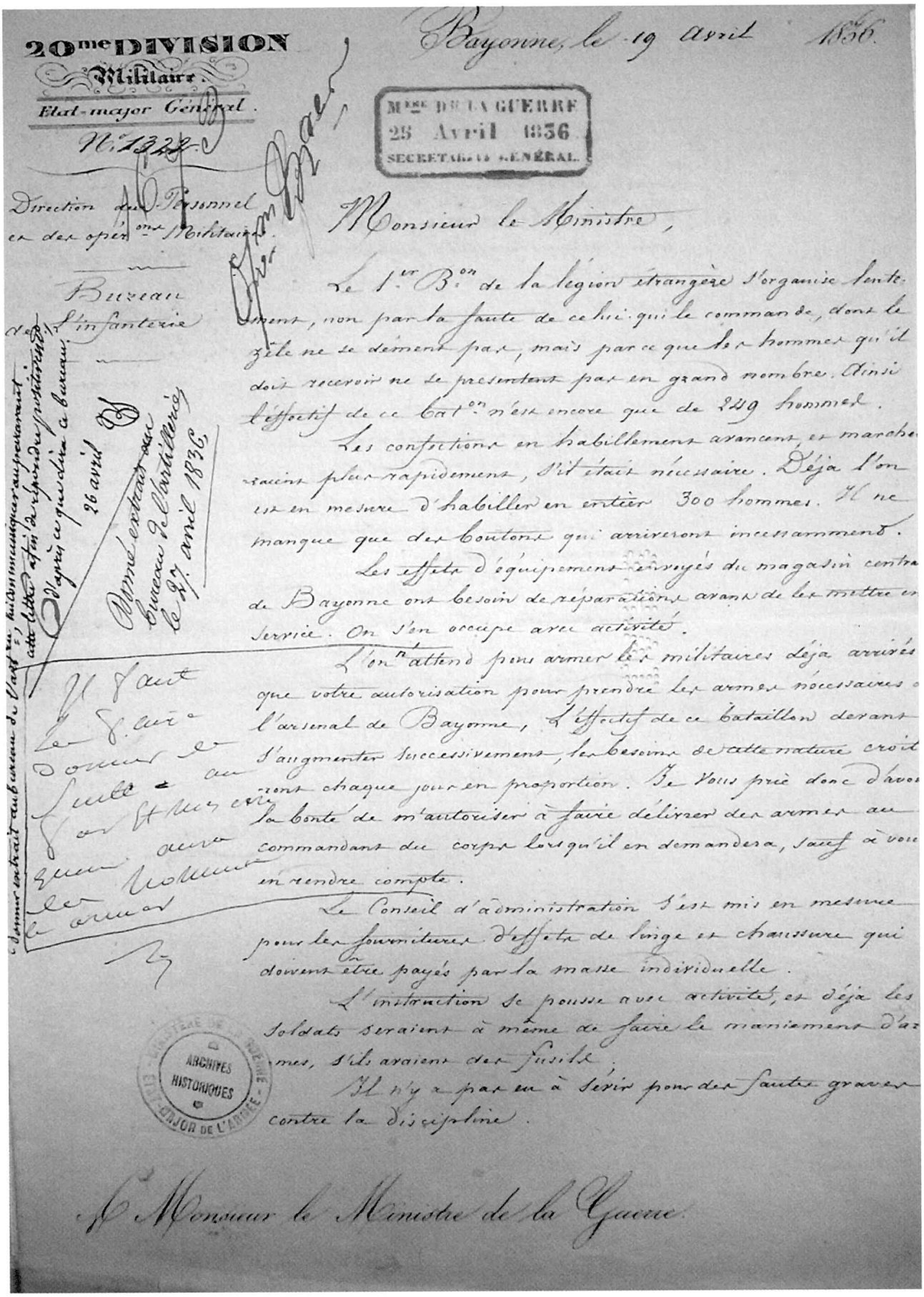

20me DIVISION
Militaire
Etat-major Général
N° 1322

Direction du Personnel et des opér.ons Militaires

Bureau de l'infanterie

Bayonne, le 19 avril 1836.

Mlle DE LA GUERRE
25 Avril 1836
SECRETARIAT GÉNÉRAL

Monsieur le Ministre,

Le 1er B.on de la légion étrangère s'organise lentement, non par la faute de celui qui le commande, dont le zèle ne se dément pas, mais parce que les hommes qu'il doit recevoir ne se présentent pas en grand nombre. Ainsi l'effectif de ce bat.on n'est encore que de 249 hommes.

Les confections en habillement avancent, et marcheraient plus rapidement, s'il était nécessaire. Déjà l'on est en mesure d'habiller en entier 300 hommes. Il ne manque que des boutons qui arriveront incessamment.

Les effets d'équipement envoyés du magasin central de Bayonne ont besoin de réparations avant de les mettre en service. On s'en occupe avec activité.

L'on n'attend pour armer les militaires déjà arrivés que votre autorisation pour prendre les armes nécessaires à l'arsenal de Bayonne, l'effectif de ce bataillon devant s'augmenter successivement, les besoins de cette nature croîtront chaque jour en proportion. Je vous prie donc d'avoir la bonté de m'autoriser à faire délivrer des armes au commandant du corps lorsqu'il en demandera, sauf à vous en rendre compte.

Le Conseil d'administration s'est mis en mesure pour les fournitures d'effets de linge et chaussure qui doivent être payés par la masse individuelle.

L'instruction se pousse avec activité, et déjà les soldats seraient à même de faire le maniement d'armes, s'ils avaient des fusils.

Il n'y a pas eu à sévir pour des fautes graves contre la discipline.

A Monsieur le Ministre de la Guerre.

Donné extrait au bureau de l'artillerie, qui communiquera au peuvent cette lettre afin de répondre positivement d'après ce que dira ce bureau.
26 avril

Donné extrait au bureau de l'artillerie le 27 avril 1836.

Il faut le faire donner de suite au Pas et mes cette queue avec les hommes de armes

MINISTÈRE DE LA GUERRE
ARCHIVES HISTORIQUES
ÉTAT-MAJOR DE L'ARMÉE

Lettre de Harispe du 19 avril 1836 au ministre de la Guerre.
Service Historique de la Défense, série 4 E 44 et 45

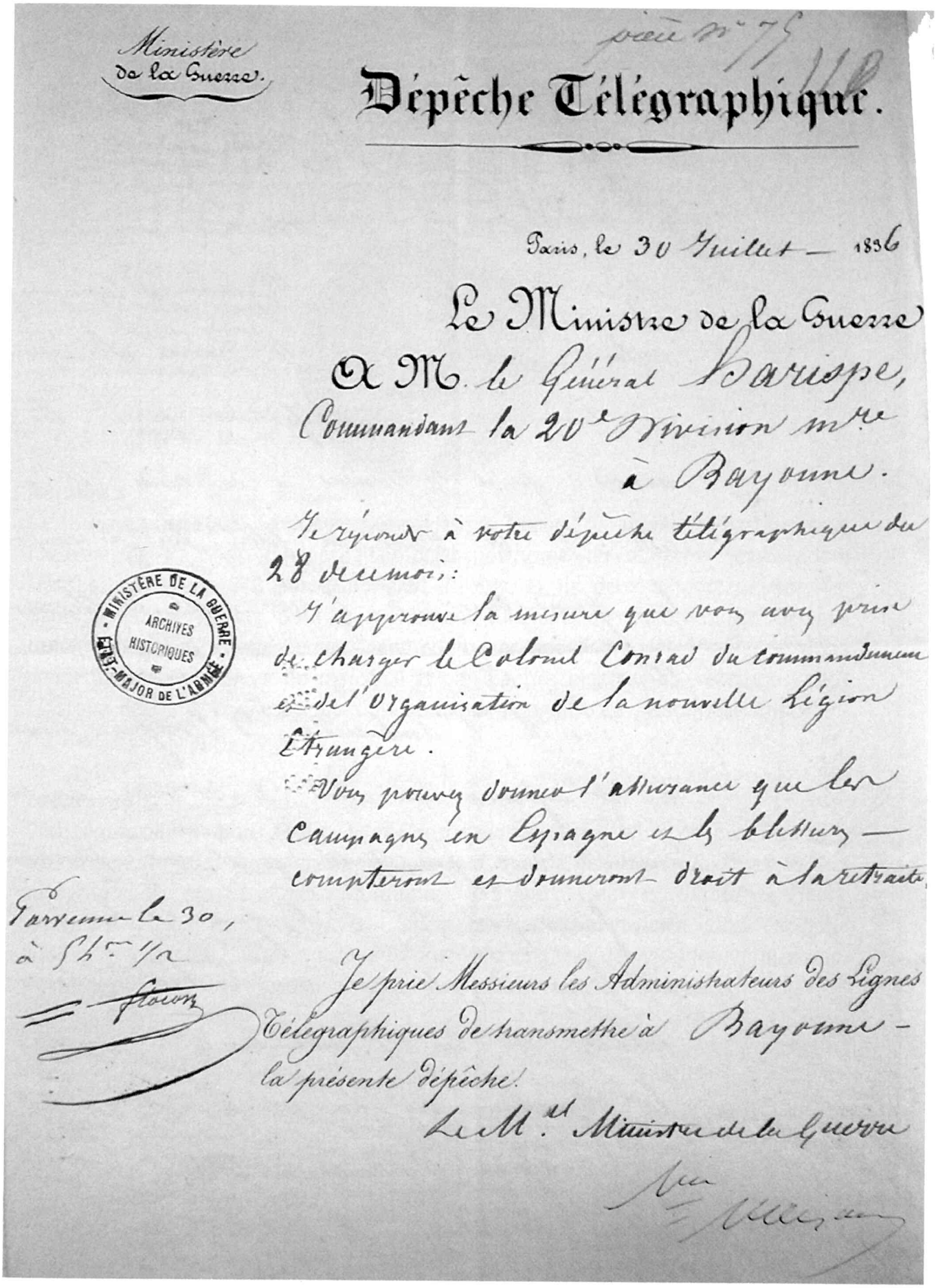

Ministère de la Guerre.

pièce n° 75

Dépêche Télégraphique.

Paris, le 30 Juillet — 1836

Le Ministre de la Guerre

A M. le Général Harispe,

Commandant la 20e Division mle

à Bayonne.

Je réponds à votre dépêche télégraphique du 28 de mois:

J'approuve la mesure que vous avez prise de charger le Colonel Conrad du commandement et de l'organisation de la nouvelle Légion Etrangère.

Vous pouvez donner l'assurance que les Campagnes en Espagne et les blessures — compteront et donneront droit à la retraite.

Parvenue le 30, à 5h 1/2 soir

Je prie Messieurs les Administrateurs des Lignes Télégraphiques de transmettre à Bayonne — la présente dépêche.

Le Mal Ministre de la Guerre

Mis Maison

MINISTÈRE DE LA GUERRE · ARCHIVES HISTORIQUES · ETAT-MAJOR DE L'ARMÉE

Dépêche du ministère de la Guerre du 30 juillet 1836 approuvant une décision de nomination prise par Harispe.
Service Historique de la Défense, série 4 E 44 et 45

PLANCHE 8

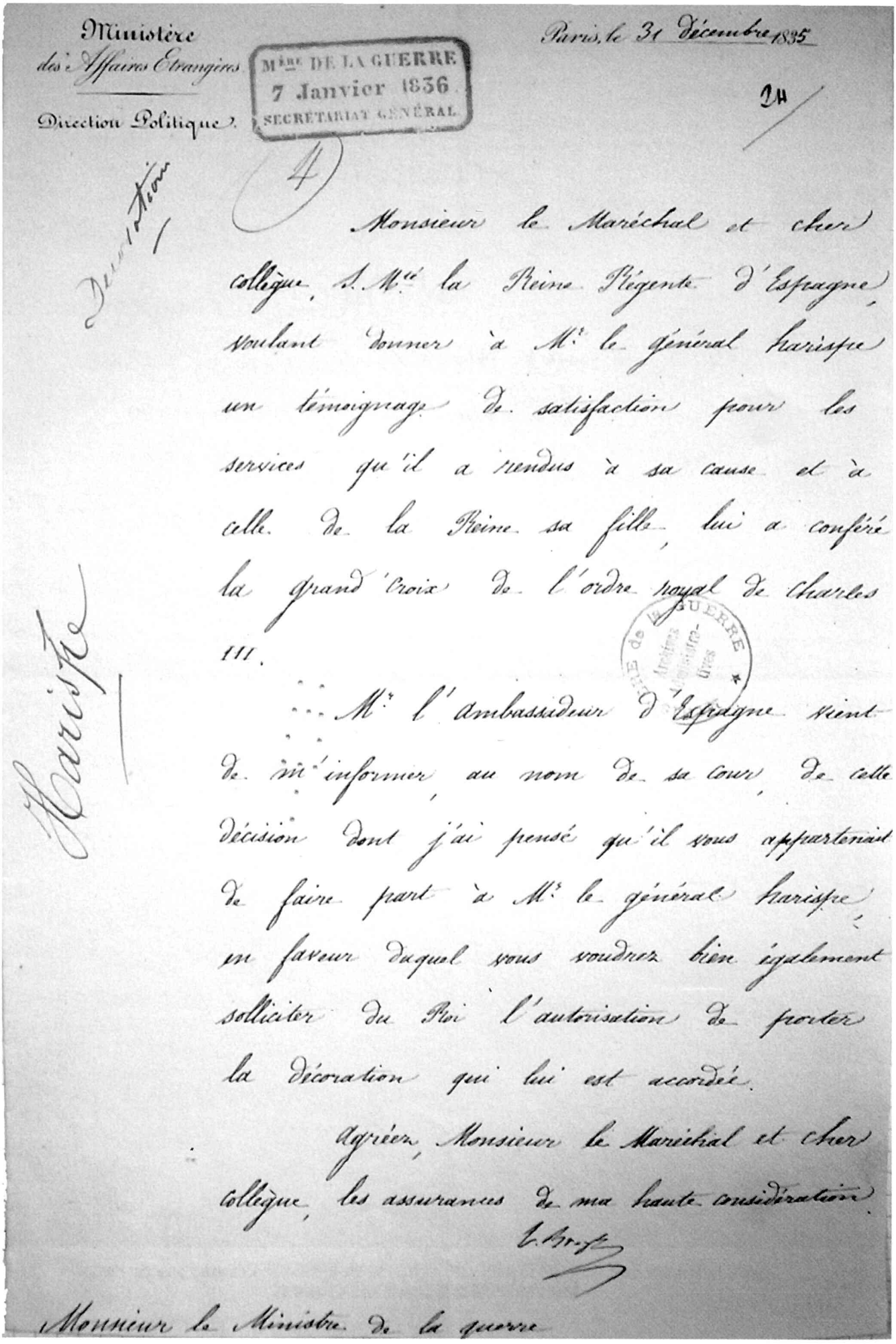

Ministère
des Affaires Etrangères
Direction Politique

Min^re DE LA GUERRE
7 Janvier 1836
SECRÉTARIAT GÉNÉRAL

Paris, le 31 Décembre 1835

2H

4

Monsieur le Maréchal et cher collègue, S. M^té la Reine Régente d'Espagne, voulant donner à M^r le général Harispe un témoignage de satisfaction pour les services qu'il a rendus à sa cause et à celle de la Reine sa fille, lui a conféré la grand'Croix de l'ordre royal de Charles III.

M^r l'ambassadeur d'Espagne vient de m'informer, au nom de sa cour, de cette décision dont j'ai pensé qu'il vous appartenait de faire part à M^r le général Harispe, en faveur duquel vous voudrez bien également solliciter du Roi l'autorisation de porter la décoration qui lui est accordée.

Agréez, Monsieur le Maréchal et cher collègue, les assurances de ma haute considération.

Harispe

Monsieur le Ministre de la guerre

Lettre du ministère des Affaires étrangères au ministre de la Guerre du 31 décembre 1835 : attribution de la Grand Croix de l'ordre royal de Charles III.

Service Historique de la Défense, série 4 E 44 et 45

JEAN ISIDORE HARISPE AU MUSÉE BASQUE ET DE L'HISTOIRE DE BAYONNE

Fig. 1 - Louis Dujardin, Jean Harispe, chef de la demi-brigade des Chasseurs Basques 1794-1801

Olivier RIBETON

Résumé :

Le 18 novembre 2005, M. Xavier Dutey-Harispe faisait don au Musée basque et de l'histoire de Bayonne du portrait officiel posthume du maréchal Jean Isidore Harispe, peint en 1878 par Jean André Rixens, et de deux albums de dessins, datés de 1855, projets pour le monument funéraire du maréchal par Georges Rohaut de Fleury. Cette œuvre vient compléter une liste considérable de dons consentis par les neveux du maréchal et par d'autres bienfaiteurs, se rapportant à l'histoire de Harispe. C'est l'occasion de mieux connaître ce personnage important du Pays Basque.

Laburpena :

2005eko hazilaren 18an, Xavier Dutey-Harispe jaunak Euskal Museoari oparitzen zion Jean Isidore Harispe marexalaren hil-ondoko irudi ofiziala, Jean André Rixensek 1878an margotua, bai eta bi marrazki-bilduma, 1855ekoak, Georges Rohaut de Fleury marexalari eskaini beharreko oroitarri baten proiektuak. Marexalaren ilobek eta beste ongi-egile zenbaitek Harispen historiari buruz egin emaitzen zerrenda frango luzea da. Horra hor Euskal Herriko pertsonaia garrantzizko baten ezagutzeko bidea.

MOTS CLÉS	*Hitz-gakoak*
Architecture,	*Arkitektura,*
mausolée,	*oroitarri,*
portrait,	*irudi,*
militaire,	*militar,*
décorations.	*domina.*

LE MARÉCHAL JEAN ISIDORE HARISPE

Le Bulletin du Musée Basque donne, en 1932 (BMB n° 3, pp. 179 à 182), une courte biographie de Harispe, sous la plume de Joseph Nogaret dans son article consacré au château de Lacarre en Basse-Navarre. L'acte de naissance, à Saint-Etienne-de-Baïgorry, Basse-Navarre, le 7 décembre 1768, de Jean Harispe ne mentionne pas le second prénom Isidore. Issu d'une famille de drapiers, Jean Harispe a 21 ans lorsque la Révolution française éclate. Des incidents de frontière ont lieu aux Aldudes, près de Baïgorry en 1792 et le jeune Harispe se porte volontaire national. Au lendemain de la déclaration de guerre à l'Espagne, il reçoit le 8 mars 1793, le commandement d'une compagnie de 125 chasseurs et accomplit ses premiers exploits (col de Berdaritz). Chef de bataillon, il participe à la reprise des Aldudes. Les représentants du peuple rendent hommage "à son courage, à son intelligence et à son sang-froid". Nommé chef de la demi-brigade des chasseurs basques, Harispe est déjà "le héros du pays des Basques" et contribue activement à la victorieuse offensive de l'armée des Pyrénées occidentales en 1795.

Après la campagne d'Italie, les guerres de l'Empire lui ouvrent une longue carrière militaire. Grièvement blessé à Iéna en 1806, Harispe est nommé général de brigade. Il fait la campagne de Pologne (1807) et se retrouve l'année suivante en Espagne (Valence, Madrid, Saragosse, Lérida...). L'invasion du Midi de la France par les Anglo-Portugais de Wellington l'oblige à retourner au Pays Basque, mais trop tard pour redresser la situation. Blessé à la bataille de Toulouse, il est fait prisonnier par les Anglais. Malgré un ralliement provisoire à Louis XVIII, le général, comte d'Empire Harispe reprend du service pendant les Cent-Jours. La seconde Restauration des Bourbons le réduit à la demi-solde.

En ces années de retraite forcée, il achète le château de Lacarre en 1821. La Monarchie de Juillet, née de la Révolution de 1830, le replace dans les cadres de l'armée. Il reçoit le commandement des deux départements des Basses et Hautes-Pyrénées. Lors de la première guerre carliste (1833 - 1839), il fait exercer une grande surveillance de la frontière et joue un rôle d'informateur incontournable pour Paris. Député puis pair de France en 1835, il a l'honneur de voir son nom inscrit sur l'Arc de triomphe inauguré place de l'Etoile en 1836. La seconde République le maintient au commandement de la 11e division militaire et le Prince président de la Deuxième République, Louis-Napoléon, en fait un maréchal de France en décembre 1851. Il meurt le 26 mai 1855 au château de Lacarre où il s'était installé après sa séparation d'avec son épouse Marguerite de Caupenne (1772 - 1830), fille du vicomte d'Echaux (encore écrit Etchaux et Echauz).

Un don récent

Deux œuvres conservées auparavant au château de Lacarre en Basse-Navarre, demeure du maréchal Harispe, ont été offertes au Musée basque et de l'histoire de Bayonne par M. Xavier Dutey-Harispe (lettre du 18 novembre 2005 au Maire de Bayonne, entrée effective en 2006) :

- **Jean André RIXENS (Saint-Gaudens, 1846 – Paris, 1924)**

Portrait posthume en pied du maréchal Jean Isidore Harispe (Planche 1)
Huile sur toile, Signée et datée bas gauche : "A. Rixens 1878"
H. 215 cm ; L. 135 cm (Cadre 237 x 160 cm)

- **Georges ROHAUT DE FLEURY (Paris, 1835 – 1904)**

Deux albums de dix-sept dessins originaux (Planche 5), projets pour le mausolée du maréchal Harispe au cimetière de Lacarre (Pyrénées-Atlantiques) contenant :

1. Vue de dessus du mausolée de "Mr le Maréchal Harispe", premier projet signé et daté 25 août 1855 ; crayon noir et rouge sur papier calque collé sur album ; H. 30 cm. L. 22 cm.
2. Vue tronquée de façade avant du mausolée de "Mr le Maréchal Harispe", premier projet signé et daté 25 août 1855 ; crayon sur papier calque collé sur album ; H. 30 cm. L. 22 cm.
3. Vue tronquée de façade arrière du mausolée de "Mr le Maréchal Harispe", premier projet signé et daté 25 août 1855 ; crayon sur papier calque collé sur album ; H. 30 cm. L. 22 cm.
4. Vue tronquée du côté gauche du mausolée de "Mr le Maréchal Harispe", premier projet signé et daté 25 août 1855 ; crayon sur papier calque collé sur album ; H. 30 cm. L. 22 cm.
5. Coupe du caveau du mausolée de "Mr le Maréchal Harispe", premier projet signé et daté 25 août 1855 ; crayon noir et rouge sur papier calque collé sur album ; H. 30 cm. L. 22 cm.
6. Vue d'ensemble de façade arrière du mausolée de "Mr le Maréchal Harispe", avec les dimensions projetées, premier projet signé et daté 5 septembre 1855 ; crayon sur papier calque collé sur album ; H. 30 cm. L. 22 cm.
7. Vue d'ensemble "Elévation postérieure" du mausolée de "Mr le Maréchal Harispe", avec les dimensions des deux différentes hauteurs de l'obélisque, premier projet à "Echelle de 0,01 cm par mètre / Dressé par l'Architecte soussigné / Paris ce Xbre 1855" et signé à l'encre ; crayon sur papier calque ; H. 29,7 cm. L. 22,5 cm.
8. Vue tronquée "Elévation latérale" du mausolée de "Mr le Maréchal Harispe", premier projet à "Echelle de 0,05 cm par mètre", signé et daté à l'encre "10 Dbre 1855" ; crayon sur papier calque ; H. 22,6 cm. L. 29,3 cm.
9. Vue tronquée "Elévation principale" du mausolée de "Mr le Maréchal Harispe", premier projet à "Echelle de 0,05 cm par mètre", signé et daté à l'encre "10 Dbre 1855" ; crayon sur papier calque ; H. 29,7 cm. L. 22,6 cm.
10. Vue de dessus "Plan" du mausolée de "Mr le Maréchal Harispe", premier projet à "Echelle de

0,05 cm par mètre", signé et daté à l'encre "10 Dbre 1855" ; crayon noir et rouge sur papier calque ; H. 29,6 cm. L. 22,6 cm.

11. Vue tronquée "Coupe en travers" du caveau du mausolée de "Mr le Maréchal Harispe", premier projet à "Echelle de 0,05 cm par mètre", signé et daté à l'encre "10 Dbre 1855" ; crayon noir et rouge sur papier calque ; H. 29,7 cm. L. 22,6 cm.
12. Plan du mausolée de "Mr le Maréchal Harispe", premier projet avec "Base de l'Obélisque / Couronnement du Soubassement / Détails grandeur d'Exécution.", signé et daté à l'encre "10 Décembre 1855" ; crayon noir et rouge sur papier calque ; H. 22,6 cm. L. 29,7 cm.
13. Elévation de la façade latérale gauche, coupe et plan du deuxième projet en forme de pyramide du mausolée de "Mr le Maréchal Harispe", signé et daté du 5 septembre 1855 ; crayon noir et rouge sur papier calque collé sur album ; H. 29,8 cm. L. 19,9 cm.
14. Elévation de la façade principale, coupe et plan du deuxième projet en forme de pyramide du mausolée de "Mr le Maréchal Harispe", signé et daté du 5 septembre 1855 ; crayon noir et rouge sur papier calque collé sur album ; H. 30 cm. L. 20 cm.
15. Plan intérieur du deuxième projet en forme de pyramide du mausolée de "Mr le Maréchal Harispe", signé et daté du 3 septembre 1855 ; crayon noir et rouge sur papier calque collé sur album ; H. 30 cm. L. 20 cm.
16. Coupe du deuxième projet en forme de pyramide du mausolée de "Mr le Maréchal Harispe", signé et daté du 3 septembre 1855 ; crayon noir et rouge sur papier calque collé sur album ; H. 30 cm. L. 19,9 cm.
17. Détail de la coupe du deuxième projet en forme de pyramide du mausolée de "Mr le Maréchal Harispe", signé et daté du 3 septembre 1855 ; crayon noir et rouge sur papier calque collé sur album ; H. 30 cm. L. 20 cm.
18. Lettre d'accompagnement du "Projet de monument funéraire pour le Maréchal" adressé à M. Adrien Dutey-Harispe :

"F° 1

Monsieur Dutey Harispe - Conseiller honoraire Cour Impériale

Paris ce 12 Décembre 1855 / Monsieur, / J'ai été bien vivement contrarié en recevant de vous deux cartes auxquelles il m'a été impossible de répondre lors de votre passage à Paris. Votre adresse ne s'y trouvant pas, je suis allé à l'hôtel où notre ami M. Larrabure était descendu ; mais je n'y ai obtenu aucuns renseignements. 'J'avais d'abord besoin de m'excuser de ne pas avoir eu l'honneur de vous

F° 1 v°

Voir et de faire avec vous, Monsieur, une connaissance que l'on m'avait fait vivement désirer. / Je regrette de n'avoir pu vous donner les explications dont vous pourriez avoir besoin pour l'exécution d'un monument qui présente tant de difficultés au milieu de vos belles montagnes - Il n'y a pas de règles tellement fixes pour les proportions d'un obélisque qu'on ne puisse parfaitement les modifier - Pour vous faciliter ce petit travail je prends la liberté de vous envoyer quelques

croquis faits dans l'hypothèse où vous vous placez d'un monolithe moins considérable, que je réduis à 5 m. & même à 4 m. au besoin, & d'une tombe unique pour le Maréchal. J'y joints les profils en grand du très petit nombre

F° 2

Des moulures dont j'ai cherché surtout à être sobre. Si ces renseignements ne vous suffisaient pas je me ferais un plaisir, Monsieur, de les compléter par la voie que vous voudrez bien m'indiquer. / Vous avez voulu encore le prix de ces dessins que je crois pourrait être fixé à 200 frs. Si vous voyez M. Larrabure, je serais bien heureux que vous me rappeliez à son souvenir - Quant à lui il est un de ces hommes qu'on n'oublie jamais. / J'ai l'honneur d'être, Monsieur, votre très humble & obéissant serviteur. / (signé) Rohaut"

LE PEINTRE JEAN ANDRÉ RIXENS

Le portrait officiel posthume de Harispe est commandité en 1878 à Jean André Rixens, peintre qui commençait d'être connu, par Adrien Dutey, neveu et légataire universel du maréchal, qui avait obtenu par ordonnance judiciaire le droit de joindre à son nom celui de sa mère Placide Harispe, la sœur du grand homme. Issu d'une dynastie de chirurgiens de la vallée de Baïgorry, Adrien mène une brillante carrière de magistrat à Paris. Il décide d'agrandir le château de son oncle et charge, dans les années 1870 - 1880, l'architecte départemental Doyère de lui construire un corps de logis d'inspiration Renaissance, complété par un grand pavillon de style Louis XIII. Dans la suite logique de ce désir de briller en profitant de la renommée du maréchal, Adrien demande à Rixens un portrait officiel en pied de Jean Isidore Harispe, destiné à trôner dans le grand salon du château de Lacarre.

Né à Saint-Gaudens le 30 novembre 1846, Jean André Rixens entre à l'Ecole des Beaux-Arts de Toulouse en 1861 où il obtient le second prix de la ville ex-aequo avec Benjamin Constant en 1866. Il complète sa formation à l'Ecole des Beaux-Arts de Paris, où il a pour maîtres Jean-Léon Gérome et Adolphe Yvon. Il expose au Salon depuis 1868. Distingué par une médaille de troisième classe en 1876, de deuxième classe en 1881 et une médaille d'or en 1889 à l'Exposition universelle de Paris, sa réputation de peintre d'histoire et de portraitiste s'affirme. Il participe à la création de la Société nationale des Beaux-Arts en 1889, avec Meissonnier, Puvis de Chavannes et Rodin, en opposition à la Société des Artistes Français alors dominée par Bouguereau. Sa notoriété et son talent permettent à Rixens de prendre part à la décoration d'édifices publics (Hôtel de Ville de Paris, Capitole de Toulouse).

Les anciens portraits de Jean Isidore Harispe, peints en buste ou dessinés du vivant de l'officier général, et peut-être des photographies servent de modèle à Rixens pour réaliser le portrait officiel posthume qui présidera le grand salon de Lacarre, à droite de l'entrée.

Le tableau qu'il réalise du maréchal Harispe correspond à un programme qui magnifie son rôle militaire en Espagne, puis à la frontière des Pyrénées, puisque l'index de l'homme de guerre pointe des cartes de la péninsule ibérique et des Pyrénées jetées sur la table : "CARTE D'ESPAGNE ET DU PORTUGAL" avec les côtes de la "MÉDITERRANÉE" ; "CA[RTE DES] PYRÉ[NÉES]". Mais peut-on parler de portrait puisque le modèle était mort depuis plus de vingt ans au moment de la peinture ? Les cheveux blancs encadrent un visage qui évoque davantage, avec les sourcils noirs et le peu de rides, un homme d'une soixantaine d'années plutôt qu'un vieillard de 87 ans (l'année de sa mort), ou de 83 ans l'année où il est créé maréchal de France. De même la main gauche non gantée est celle d'un homme énergique encore dans la force de l'âge. La soixantaine, c'est l'âge où Harispe reprend du service sous Louis-Philippe et joue un rôle clef lors des guerres carlistes. Son portrait par Pierre Feillet (1794 - 1855), connu par la gravure réalisée en 1835 lors de sa nomination comme pair de France, sert sans doute de modèle quoique la figure de profil (de trois-quarts droit) chez Feillet (Fig. 8) se redresse en une vue de face dans la peinture de Rixens. La gravure montre la même écharpe que la peinture. Grand-croix de la Légion d'Honneur depuis 1833, Harispe porte un large ruban moiré rouge, en écharpe sur l'uniforme, passant sur l'épaule droite, et au bas duquel est attachée une croix en étoile à cinq branches émaillées blanc, formant dix rayons surmontés chacun d'une boule d'or, brochant sur une couronne de chêne et de laurier émaillée vert (diamètre : 7 cm). Le peintre a laissé dans un flou artistique la figure dorée du médaillon central qui devait être un profil du roi Henri IV sous Louis-Philippe, pour ensuite faire place soit à la Marianne républicaine soit à l'effigie de l'Empereur et de l'aigle. De plus, deux plaques sont accrochées sur le côté gauche de la poitrine. L'une, celle du bas, est facilement identifiable car elle représente une Vierge émaillée sur fond d'or. Harispe est nommé grand-croix de l'Ordre de Charles III en 1835. Fondé en 1771 par le roi d'Espagne Charles III, à la naissance de son petit-fils le prince des Asturies, cet Ordre a pour insigne une croix à quatre branches et à huit rayons, avec boules d'or aux extrémités, entourant quatre fleurs de lys et portant dans un médaillon l'image de Notre-Dame de la Conception d'un côté, et le chiffre du roi de l'autre. La deuxième plaque, dont le médaillon central est à peine ébauché par le peintre, n'est pas identifiée avec certitude quoique ce soit probablement celle de la Légion d'Honneur. En effet, une plaque de grand-croix de la Légion d'Honneur accom-

pagne obligatoirement l'écharpe rouge. Il s'agit bien ici d'une plaque semblable à celle des grands officiers, soit une étoile à cinq rayons doubles boutonnés, diamantée, tout argent, d'un diamètre de 9 cm.

Rappelons que le général Harispe est fait grand-croix de Saint-Ferdinand en 1839, et de l'Ordre de l'Épée de Suède en 1849. L'Ordre militaire de Saint-Ferdinand est institué en août 1811 par les Cortès espagnols, lors de la guerre d'Indépendance contre Napoléon 1er, et confirmé par Ferdinand VII en 1815. Il est destiné spécialement aux militaires et comporte cinq classes. La médaille est portée avec un ruban rouge, liseré orange. Il faut sans doute l'identifier avec la première décoration à quatre branches émaillées suspendue sur la poitrine de Harispe, juste avant les deux grandes plaques du côté.

L'Ordre de l'Épée de Suède, fondé au XVIe siècle par Gustave 1er, est restauré par Frédéric 1er en 1748, puis modifié en 1798 et 1814. Destiné à récompenser le courage et la valeur militaires, il comprend cinq classes. Les titulaires des plus hauts grades portent une plaque, et le ruban en écharpe ; les autres, une croix au cou, et sur le côté gauche de la poitrine, une petite épée d'argent la pointe en haut entre trois couronnes. Le ruban est jaune, liseré de bleu, ce qui ne correspond pas aux décorations figurant sur l'uniforme de Harispe.

En revanche, une décoration peut être identifiée à côté de la croix de Saint-Ferdinand : c'est la médaille militaire instituée par décret du 22 janvier 1852, et que reçoit Harispe la même année. D'un diamètre de 2,8 cm, figurait à l'avers le portrait de l'Empereur avec son prénom : "Louis Napoléon", surmonté de l'aigle impériale tenant deux éclairs de foudre dans ses serres.

La troisième décoration à ruban bleu, à moitié dissimulée sous le grand cordon de la Légion d'Honneur, n'a pas été reconnue.

Sur la table, par-dessus les cartes et à côté du bicorne, le bâton de maréchal de France est conservé dans son étui bleu parsemé d'étoiles. Décerné à Harispe par Louis Napoléon Bonaparte, président de la deuxième République française, le symbole retenu pour le bâton est l'étoile, alors que sous les deux empires, l'aigle, et sous la Restauration, la fleur de lys supplantent l'étoile.

Remarquons les feuilles de chêne brodées sur le col de l'uniforme, les étoiles sur les épaulettes, l'épée glissée dans son fourreau retenu par un baudrier dissimulé sous une ceinture de soie blanche brodée d'or. Tous les attributs de la gloire militaire sont conjugués dans la richesse de l'uniforme. Le fond du portrait, d'une couleur brune tirant sur le rouge, est sombre et vide. Apparaissent à peine un fauteuil curule marron foncé à gauche et la table recouverte d'un tapis vert foncé à droite. Cette obscurité voulue fait ressortir le personnage qui reçoit la lumière

depuis la droite. L'éclairage met en lumière l'uniforme et ses décorations, les cartes, le bâton et le bicorne bordé de fourrure, le tout symbolisant la haute fonction militaire du modèle inventé. La peinture est austère, sans fantaisie aucune, mais traduit bien la noble ostentation réclamée par son commanditaire.

LE DESSINATEUR GEORGES ROHAUT DE FLEURY

Né à Paris le 23 novembre 1835, Georges Rohaut de Fleury appartient à une famille d'architectes. Son père Charles (1801 - 1875) est ancien élève de l'Ecole polytechnique en 1820, puis de l'Ecole nationale supérieure des Beaux-Arts. Il est attaché aux travaux publics comme inspecteur depuis 1824 et nommé architecte en chef au Muséum d'histoire naturelle en 1832. En raison de la santé de ses enfants, Charles est obligé de passer tous ses hivers dans le Midi. En conséquence, il démissionne de son poste au Muséum en 1867 et se consacre à des études archéologiques et religieuses, principalement en Toscane, avec son fils Georges qui assure la publication de leurs travaux communs. Lui-même architecte, Georges n'exerce pas mais se consacre à l'écriture et au dessin d'architecture. Il expose des paysages au Salon de 1863 à 1869 et publie *Edifices de Pise, relevés, dessinés et décrits* (1862), *Les monuments de Pise au Moyen Âge* (1866), *La Toscane au Moyen Âge* (1877).

Les dessins de projets de mausolée du maréchal Harispe sont inspirés par l'architecture néo-classique italienne. Ils ont probablement été dessinés par Georges sur les conseils de son père. Les deux projets (obélisque ou pyramide) donnés au Musée basque et de l'histoire de Bayonne ne seront pas réalisés au cimetière de Lacarre. Le monument définitif est construit en marbre de Carrare sur le modèle d'un grand cénotaphe antique.

UN DON QUI COMPLÈTE UNE COLLECTION

Le don, du 18 novembre 2005, du portrait de Jean Isidore Harispe par Jean André Rixens (Inv. 2005.4.1) et des deux albums de dessins, projets pour le monument funéraire du maréchal par Rohaut de Fleury (Inv. 2005.4.2 et 3), complète une collection muséale déjà riche. En effet, l'inventaire du Musée basque décrit une liste importante de dons, se rapportant à l'histoire de Harispe, consentis par les neveux du maréchal et par d'autres bienfaiteurs.

L'effigie créée par Rixens est présente au Musée basque et de la tradition bayonnaise (nom ancien du musée) depuis 1923, grâce au don d'une grande photographie encadrée (Inv. 65 bis), effectué par Edouard Dutey-Harispe ; lequel le complète en 1925 avec un portrait en héliogravure (Fig. 1) par Louis Dujardin (Rouen, 1808 - Paris, 1859) représentant "J. Harispe, chef de la demi-brigade des Chasseurs basques, 1794 - 1801" (Inv. E 2188).

Après la mort de Jean Isidore, son héritier, le magistrat Adrien Dutey-Harispe, envoie le 28 décembre 1855 à son cousin Louis Etcheverry un objet du maréchal avec le mot suivant : "Je t'envoie un petit souvenir de notre pauvre oncle, son portefeuille de voyage. (...) Le verrou est à soupape. Pour ouvrir, il faut, avant de tourner la clef, l'enfoncer assez fortement dans la serrure". Fille de Louis Etcheverry, Elise de Kampeling reçoit le portefeuille au décès de son père. Elle le transmet à son fils Louis de Kampeling. La veuve de ce dernier, née de Marien, l'offre au Musée basque en 1923 (Inv. 184) avec un lot de lettres autographes de "Harispe chef de brigade au général Moncey", datées de Bayonne (an IV, an V de la République), de Baïgorry (an III), de (Saint-) "Jean pied de port" (an IV), et deux lettres plus tardives à Louis Etcheverry (Bayonne, 30 juillet 1846) et au député Lareille (Lacarre, 20 octobre 1847). Le 20 janvier 1925, le vicomte de Suzannet donne au musée un manuscrit sur imprimé accordant au Chasseur Bidegain un "Congé absolu de service de la demi-brigade des Chasseurs basques" (Inv. E 1274, (Planche 4) signé Harispe, à Bayonne 23 floréal an IV. Les mots entre crochets sont manuscrits ; les autres sont imprimés sous un dessin gravé représentant des armes, faisceau de licteur, bonnet phrygien, rameaux de laurier et de chêne :

"REPUBLIQUE FRANCAISE / UNE ET INDIVISIBLE / N° 28. / DEMI-BRIGADE DE CHASSEURS BASQUES. / CONGE ABSOLU DE SERVICE. / Nous, Membres du Conseil d'Administration de la DEMI-BRIGADE DE CHASSEURS BASQUES, d'après l'ordre adressé au Chef de la Demi-Brigade, par le / Général de Brigade Grandjean, et d'après une lettre du Ministre de la Guerre, au Général Divisionnaire Moncey, en date du premier floréal, certifions avoir / donné Congé absolu de Service au Citoyen [P.res Bidegain] né à [Bardos] canton d [udit] département / comme il cons[ta]te par l'extrait de baptême qui a resté en nos mains, duement collationné par le Citoyen [Haristoy] Agent Municipal du susdit canton. / CERTIFIONS en outre que le dénommé [P.re Bidegain] s'est comporté au Corps, depuis son incorporation du [8 mars 1793 (v. s.)] d'une manière très-loable, et qu'aucune plainte sur son compte particulier, ne nous est parvenue. / EN foi de quoi nous lui avons délivré le présent, pour lui servir et valoir où besoin sera. / BAYONNE, le [23 floréal] 4me année de la République Française, une et indivisible. [J.n Harispe / S. L.t] [Le chef de Bat.on d.re /Ch.les Harispe / Cap.ne] [Vu par moi Général de Brigade Commandant la gauche de la 11e D.on m.re & les Côtes. / Grandjean] / ONZIEME DIVISION / MILITAIRE / VU par Moi Général [barré et remplacé par chef] de Brigade, / Chef de l'Etat-Major, [Junker]"

Le 24 septembre 1924, Frédéric de Saint-Jayme donne au Musée basque six décorations militaires, réunies dans un cadre doré (Inv. 1209, Fig. 2) qui porte l'étiquette : "Monsieur Isidore comte Harispe / Maréchal de France / Sénateur Décédé. / Cette croix destinée par Mr Adrien Dutey / Harispe à son cousin Mr Hector Etcheverry / a été donnée en souvenir à Mme Veuve Etcheverry". Il s'agit, côté gauche, d'une Légion d'Honneur à l'effigie de Napoléon Ier à l'avers, portant la légende "NAPOLEON EMP. DES FRANÇAIS", avec l'aigle impérial au revers portant l'inscription : "HONNEUR ET PATRIE". Sont cousues, à côté, en fil d'or les lettres "I. H." pour Isidore Harispe. Les autres décorations appartiennent à des membres de la famille Etcheverry. Avec deux fois les lettres d'or "H. E." pour Hector Etcheverry, figurent la croix de la Légion d'Honneur à l'effigie de Napoléon Ier et aigle impérial au revers pour l'une, le profil d'Henri IV et deux drapeaux tricolores croisés au revers, sous Louis-Philippe, pour l'autre. S'y ajoutent deux rosettes et, en bas, la médaille d'argent anglaise à l'effigie de la reine Victoria datée de 1854, remise à partir de 1856, à titre honorifique, au moment de la guerre de Crimée ("VICTORIA REGINA / 1854" à l'avers autour du profil de la souveraine ; "CRIMEA / B. WYON sc." au revers à gauche d'un guerrier romain couronné par la Victoire ; pas de nom de destinataire gravé sur la tranche ni de barrette sur le ruban) ; c'est une création du médailleur Benjamin Wyon (Londres 1802 - 1858). Les lettres "F. E.", brodées à côté en fil d'or, ne sont pas identifiées, probablement un autre membre de la famille Etcheverry.

M. André Lebourleux, qui signe plus loin un article consacré au *Général Harispe et la première guerre carliste*, donne la liste des décorations officiellement reçues par Harispe, dont nous avons vu quelques unes figurées sur le portrait posthume :

Membre	**Légion d'Honneur (France)**	19 frimaire An XII
Officier	**Légion d'Honneur (France)**	25 prairial An XII
Commandeur	**Légion d'Honneur (France)**	20 janvier 1808
Grand Officier	**Légion d'Honneur (France)**	30 juin 1811
Chevalier	**Couronne de fer (Italie)**	15 mars 1811
Grand Croix	**Ordre de La Réunion (France)**	3 avril 1813
Chevalier	**Saint Louis (France)**	27 juin 1814
Grand Croix	**Légion d'Honneur (France)**	9 mai 1833
Grand Croix	**Ordre de Charles III (Espagne)**	31 décembre 1835
Grand Croix	**Ordre de St Ferdinand (Espagne)**	18 octobre 1839
Grand Croix	**Ordre de l'Epée (Suède)**	28 août 1849
	Médaille Militaire (France)	16 juin 1852

En reconnaissance de son rôle en faveur de l'Espagne libérale, sur le portrait officiel, Rixens met en évidence la grande croix de l'Ordre royal de Charles III d'Espagne accordée au général Harispe en 1835. Le militaire ne porte aucune décoration sur le portrait qui le représente à la fin du XVIIIe siècle. En effet, deux miniatures signées du palois Jean-Baptiste Butay, achetées par le Musée basque en 1958, dépeignent l'une le jeune officier Harispe habillé en civil sur un fond de champ de bataille (Inv. 1958.1.1, (Planche 3), l'autre son épouse Marguerite de Caupenne, ci-devant vicomtesse d'Echaux (Inv. 1958.1.2, (Planche 2). Ces miniatures de grande qualité ont probablement été peintes à l'occasion du mariage, célébré à Baïgorry le 23 janvier 1795, du chef de brigade des chasseurs basques avec Marguerite de Caupenne, dame d'Echaux. Enfin, des gravures, montrant Harispe en buste, réalisées en 1835 (dont un dépôt de la Bibliothèque municipale : Inv. E 1221) par Pierre Feillet (Imeray, Eure-et-Loir, 1794 - Bayonne, 1855), directeur de l'Ecole de Dessin de Bayonne, et lithographiées par Lamaignère à Bayonne, complètent cet ensemble d'effigies. L'une de ces gravures (Inv. E 2356 bis), portant la légende : "Le Lieutenant Général Comte HARISPE, / PAIR de France." est offerte au musée en 1935 par Eugène Lagrolet, descendant de Louis Etcheverry. Une autre (E 1222, dépôt de la Bibliothèque municipale) montre, en bas du portrait de Harispe, ses armoiries : "d'azur à un cheval d'or sur une terrasse de sable : en chef trois étoiles d'argent", prises lorsque le décret impérial du 13 janvier 1813 le fait comte d'Empire (Fig. 3).■

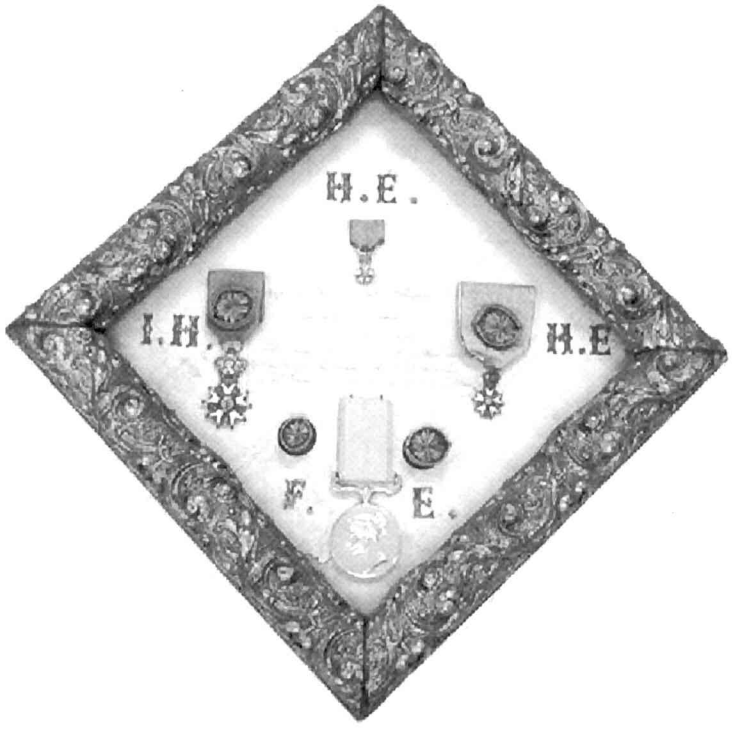

Fig. 2 - Cadre doré regroupant 6 décorations

Fig. 3 - Pierre Feillet (1794 - 1855),
Le Lieutenant Général Comte Harispe, Pair de France.

LE GÉNÉRAL HARISPE ET LA PREMIERE GUERRE CARLISTE

André LEBOURLEUX

Résumé :

À l'occasion de l'exposition *A mis amigos de la frontera*, organisée par le Musée basque et de l'histoire de Bayonne en collaboration avec le Musée Zumalakarregi, où le portrait de Jean Isidore Harispe a été montré au public pour la première fois à Saint-Sébastien, puis à Bayonne et à Estella, l'article donne les grandes lignes du rôle joué lors de la première guerre carliste par Harispe commandant de la Division des Pyrénées occidentales au nom du roi des Français Louis-Philippe Ier.

Laburpena :

Euskal Museoak eta Zumalakarregi Museoak A los amigos de la frontera erakusketa antolatu dute. Karia horretara Jean Isidore Harispen irudia erakutsia izan da lehen aldikotz Donostian, Baionan eta Lizarran. Artikulu honek jakitera ematen du, larri-larria, nolakoa izan zen, lehen gerla karlistan, Harispen zeregina, Frantsesen errege Louis-Philippe Lehenaren izenean Mendebal Pirenetako Dibisioaren buru izan zelarik.

Mots clés	*Hitz-gakoak*
Frontière,	*Muga,*
Légion étrangère,	*Légion étrangère,*
carlisme,	*karlistada,*
libéralisme,	*libéralisme,*
légitimisme.	*légitimisme.*

La guerre civile débute en Espagne le 3 octobre 1833, après la mort de Ferdinand VII, le 28 septembre, lorsque Carlos, frère cadet du défunt roi s'autoproclame, depuis le Portugal, héritier légitime et roi d'Espagne. Des révoltes en sa faveur éclatent un peu partout en Espagne et, le 6 octobre, Bilbao se déclare carliste.

L'ESPAGNE DES ANNÉES 1820 À 1830

Ferdinand VII avait été remis sur son trône de monarque absolu en 1823 par l'expédition française commandée par le duc d'Angoulême [1]. Dès lors, il n'avait eu de cesse de se venger de tous les Espagnols qui avaient participé, même en esprit, au triennat libéral. Pendant ces trois années, il n'avait rien appris et se voulait monarque absolu. Mais il n'avait aucune des compétences nécessaires pour diriger un pays comme l'Espagne, ruiné par des années de guerre et gagné, au moins partiellement, aux idées libérales.

Après trois mariages, il n'avait toujours pas d'enfant, et selon la loi successorale espagnole son frère Carlos devait lui succéder après sa mort, ce frère qu'il haïssait depuis toujours.

En 1829, Ferdinand VII se marie pour la quatrième fois et sa femme Marie-Christine accouche en 1830 d'une fille, Isabelle. Or, depuis 1713, sous le premier Bourbon d'Espagne Philippe V, le principe français, dit "loi salique", régit la succession au trône, rendant la transmission possible uniquement par les mâles. Auparavant, sous les Habsbourg, la loi castillane ou cognatique était en vigueur.

Carlos, encore plus absolutiste que son frère, plus nationaliste aussi mais malheureusement pas plus compétent, se voyait déjà roi d'Espagne et, dès 1827, avait été à l'origine de différentes émeutes. Avec la naissance d'Isabelle, et avant la promulgation de la nouvelle loi de succession, les partisans de Carlos reprennent espoir et fomentent de nouveaux troubles, ce qui conduit Ferdinand à exiler son frère au Portugal.

Voulant qu'Isabelle règne après lui sur le trône d'Espagne, le roi décide unilatéralement de modifier la loi successorale. Pour confirmer sa volonté, et interdire tout retour en arrière, il exige de tous les officiers et responsables administratifs, quel que soit leur niveau, un serment reconnaissant la nouvelle loi.

Carlos qui n'avait pas osé protester quand son frère vivait, laissant ses partisans agir seuls, s'autoproclame, depuis le Portugal, héritier légitime et roi, après la mort de Ferdinand en 1833. Dans un premier temps, ce sont essentiellement les

Basques et les Navarrais, défendant leurs fueros, plus tard les Catalans, qui soutiennent ses revendications. Rapidement des troubles se produisent le long de la frontière franco-espagnole ce qui amène, à la fin de l'année 1833, le maréchal Gérard, ministre français de la Guerre, à s'intéresser de près à cette rébellion. Dès le 7 octobre, le gouvernement français met en place deux divisions complètes, la première basée à Perpignan et placée sous les ordres de Castellane et l'autre à Bayonne, sous ceux du lieutenant général Harispe.

Harispe avait été nommé lieutenant général, on dirait aujourd'hui général de division, en octobre 1810, après une des dernières batailles victorieuses de la campagne d'Espagne, celle de Sagonte. Il avait été sérieusement blessé à la bataille de Toulouse, en avril 1814, et s'était rallié au duc d'Angoulême, ce qui lui avait valu, le 15 octobre 1814, d'être nommé commandant de la 11e division militaire. Malheureusement pour sa carrière, lors des Cent Jours il se rallia à Napoléon et alla même jusqu'à confirmer au maréchal Davout le 4 avril, par écrit, son dévouement à l'Empereur. Louis XVIII ne pardonna jamais ce ralliement et ne lui confia aucune fonction durant son règne. Il le tint même à l'écart de l'expédition française en Espagne de 1823, alors que l'ancien chef de Harispe, le maréchal Moncey, commandait un corps d'armée dans les Pyrénées-Orientales. L'accession au trône de Charles X n'améliora pas la situation de Harispe, puisqu'il fut mis à la retraite le 16 février 1825.

Dès son arrivée au pouvoir en 1830, Louis-Philippe veut se démarquer de ses prédécesseurs et montrer sa faveur aux généraux de l'Empire que la Restauration avait mis en retraite anticipée. À la fin de l'année 1830, Harispe est rappelé en activité et nommé commandant pour les Hautes et Basses-Pyrénées. Grâce aux relations amicales qu'il a su conserver avec des officiers et des généraux espagnols qu'il avait rencontrés au cours des deux guerres faites en Espagne, celle de la Convention (1793-1795) et la guerre d'Indépendance (1808-1814), Harispe est en mesure de donner des informations précises au ministère sur la situation espagnole.

La division des Pyrénées occidentales, confiée au lieutenant général Harispe le 7 octobre, ne devient opérationnelle que le 15 novembre. Elle comprend alors 10.045 hommes répartis en 2 brigades, 2 batteries d'artillerie et 2 régiments de chasseurs à cheval. À la fin de l'année, 2 brigades supplémentaires viennent renforcer la division.

FORCES EN PRÉSENCE

Le Roi du Portugal n'appréciant pas l'agitation désordonnée de don Carlos et craignant une contagion dans son propre pays, décide en mars 1834 de le chasser. Carlos s'embarque alors pour l'Angleterre et le 11 avril il revient, passant par Paris puis Bayonne, et se retrouve au milieu de l'insurrection basque à Elizondo avec le général Zumalacarreguy.

La régente Marie-Christine, veuve de Ferdinand VII et mère de la jeune reine Isabelle, dispose d'une armée royale numériquement peu importante, non motivée et d'une milice nationale uniquement apte au maintien de l'ordre dans les villes. Son gouvernement, conscient de cette faiblesse et soucieux de voir grossir jour après jour les effectifs carlistes, recherche des appuis à l'étranger. Le 22 avril 1834 un accord est signé à Londres entre l'Espagne, l'Angleterre, le Portugal et la France pour mettre fin à la guerre et confirmer la régence.

De son coté, don Carlos obtient la reconnaissance officielle de ses droits par les Etats Italiens, la Russie, la Prusse et l'Autriche, mais il s'agit d'une reconnaissance sans aucune aide militaire ou économique. La situation militaire de l'armée royale continuant de se dégrader, l'ambassadeur d'Espagne à Paris, Bernardino Fernandez de Velasco, duc de Frias, demande officiellement l'aide militaire de la France.

En juillet 1834, le maréchal Gérard, décide d'envoyer le colonel Molina de Saint Yon auprès du général Rodil, commandant en chef des armées gouvernementales pour le nord de l'Espagne. La mission de cet officier est de maintenir un contact franco-espagnol auprès de Rodil et de faciliter les relations entre le général Harispe pour la France et le général Rodil pour l'Espagne.

Le duc de Frias est conscient des efforts du gouvernement français pour soutenir la reine d'Espagne et l'écrit, en juillet 1834 : "*Les Français font tout ce qu'ils peuvent en faveur de notre Reine, sauf traverser la frontière*".

Saint Yon rend compte à Harispe des premiers succès carlistes, succès qui entraînent des ralliements et conclut à la nécessité d'une aide miliaire immédiate si l'on veut protéger la régente et sa fille. Louis-Philippe, tenu informé, tergiverse. Il se sent proche de Marie-Christine et très éloigné de don Carlos, soutenu par la branche aînée des Bourbon déchue. Si on voulait établir un parallèle entre la France et l'Espagne, on pourrait dire que Louis-Philippe était dans la même position qu'Isabelle et don Carlos dans celle du duc de Bordeaux, ces deux personnages représentant les légitimistes.

Le roi des Français ne peut, ni ne veut, impliquer la France dans une guerre. Il s'était déclaré, à plusieurs reprises, ami de l'Angleterre alors qu'il vivait en exil et était subventionné par elle. Par exemple, le 17 avril 1808, il écrivait au comte d'Entraigues : *"Je suis Anglais d'abord par besoin, parce que nul ne sait plus que moi que l'Angleterre est la seule puissance qui veuille et qui puisse me protéger. Je le suis par principe, par opinion"*.

Toutefois, Louis-Philippe sait que le premier ministre anglais, lord Palmerston, est ouvertement francophobe et qu'il veut écarter la France des affaires d'Espagne, ces affaires qui lui avaient si bien réussi avec la victoire de 1823.

Mais Louis-Philippe est fortement incité à la guerre par Thiers, d'abord ministre de l'Intérieur puis premier ministre. Si Thiers est aussi belliciste, c'est pour favoriser sa carrière personnelle, quelque peu obscurcie par l'échec du mariage autrichien. Thiers ira jusqu'à écrire à Harispe, en juillet et août 1834, plusieurs lettres dans lesquelles il envisage de faire arrêter don Carlos par les soldats français, même, si nécessaire, sur le territoire espagnol. Dans un excellent ouvrage [2] Capdupuy écrit que Thiers prévoyait d'envoyer une division de six mille hommes concentrés à Pau, et dans un second temps un renfort de cinquante mille hommes. Cette folie eut sans aucun doute amené une réaction militaire de l'Autriche, de la Prusse et de la Russie.

Louis-Philippe refuse de se laisser entraîner et Thiers doit démissionner. On prête au roi ce mot qui fut très prisé par les Français : *"La France garde le sang de ses enfants pour sa propre cause"*.

Louis-Philippe dit et laisse dire qu'il s'agit d'une affaire purement espagnole et se limite à concentrer des troupes sur la frontière et à envoyer, depuis Toulon, une flottille pour surveiller les côtes de Catalogne et de Valence.

Les demandes du gouvernement espagnol auprès des signataires de l'accord devenant de plus en plus pressantes, les alliés décident d'envoyer des troupes. L'Angleterre envoie douze mille hommes et une escadre. Le Portugal met à disposition ses meilleures troupes et la France propose la Légion étrangère basée en Algérie. Malheureusement, les douze mille soldats anglais ne sont pas opérationnels. Il s'agit de nouvelles recrues qui n'ont pas fait leurs classes, que l'on envoie en Espagne pour se former, mais qui ne veulent pas et ne savent pas se battre. Cette Légion anglaise sera écrasée à Fontarabie le 10 juillet 1836.

La convention signée à Paris, le 28 juin 1835, entre le duc de Broglie pour la France et le duc de Frias pour l'Espagne, définit les conditions auxquelles la France prête la Légion étrangère à l'Espagne :

- les soldes des officiers et sous-officiers, les prêts des hommes de troupe, seront payés par l'Espagne.

- les troupes emportent leurs armes. Elles seront facturées à l'Espagne par la France.
- le transport des troupes est à la charge de la France.

La Légion ne montre aucun enthousiasme quand elle connaît, à Alger, la mission qu'on lui confie, et un certain nombre d'officiers démissionnent. L'ensemble des troupes louées à l'Espagne comprend,

- venant d'Algérie : 123 officiers,
  4.021 sous-officiers et hommes de troupe formant six bataillons,
- venant de Toulon : 1.056 hommes.

LES HOSTILITÉS

Les Archives Nationales ont acheté entre 1992 et 2002, pour la série Archives Privées [3], des manuscrits, des livrets imprimés, des lettres. Parmi ces documents, certains concernent l'action de Harispe pendant la première guerre carliste. L'histoire de cette guerre en deux volumes, est olographe et ne semble pas avoir été éditée. Pour connaître l'opinion de Harispe sur l'armée gouvernementale - armée que sur ordre de ses chefs hiérarchiques, il est tenu de soutenir - le mieux est de reproduire la première page du tome I. Harispe a une belle plume, il est concis, précis, et ne cache pas ses sentiments :

"L'année 1835 s'ouvrit sous des auspices peu favorables pour la cause de la reine Isabelle. Zumalacarreguy, chef énergique, actif, fécond en ressources, avait su à la fois démoraliser l'armée christine et augmenter le moral et le matériel de la sienne. Les succès amenaient des hommes et à mesure que le nombre augmentait, la confiance dans leur chef et les résultats de ses opérations doublaient leur force. Zumalacarreguy avait déjà consommé trois généraux, l'élite de l'armée espagnole : Sarsfiel, Valdez, Rodil ; on lui avait opposé Mina, Mina dernière ressource, dernier espoir du libéralisme espagnol qui le proclamait un héros. Mais Mina, moribond, n'était plus rien, s'il n'avait jamais été quelque chose. Il prit le commandement d'une armée démoralisée le 30 octobre et son premier acte fut de demander des renforts. Cependant, l'armée entière appelée armée des opérations du nord, se composait de 60.000 hommes à l'arrivée de Mina, soit :

24.000 hommes	***Navarre***	*1° division brigadier Odoyle*
		2° division général Lorenzo
		3° division général Cordova
20.000 hommes	***Guipúzcoa***	*4° division brigadier Jaureguy*
	Biscaye	*5° division général Espartero*
	Alava	*brigade d'Alava, brigadier de Solar*
4.000 hommes	***Aragon***	*brigade du Haut Aragon brigadier Linares*
		brigade du Bas Aragon colonel Nogueras
		brigade de Tudela colonel Gurrea
12.000 hommes	***Castille***	*division de Castille général Manso*
		brigade de Santander brigadier Iriarte
		brigade des deux Riojas colonel Amoz

Les défaites du général Carondelet, les suites des fatigues, avaient considérablement diminué cet effectif qui se réduisait à cinquante mille hommes, fournissait à peine trente mille hommes disponibles découragés, démoralisés et surtout mal commandés."

En septembre 1835, la Légion est opérationnelle mais son effectif est insuffisant. Il faut recruter des volontaires français, le plus souvent d'anciens soldats et sous-officiers ayant fait leur temps dans l'armée française. Les Archives historiques de Madrid [4] conservent une lettre du général Harispe à l'ambassadeur d'Espagne à Paris, dans laquelle Harispe précise les conditions de recrutement de la Légion.

Á son arrivée à Tarragone, la Légion Etrangère devient la Division Auxiliaire Française. Elle sera plus communément appelée "*Les Algériens*". Le général de brigade [5] Bernelle réorganise la division en classant, dans la mesure du possible, les différentes nationalités par bataillons et commence une campagne difficile, en Catalogne, dans un pays souvent hostile. La Division Auxiliaire Française va, pendant cinq années s'illustrer dans les combats contre les carlistes, combats sans merci, dans lesquels les prisonniers sont fusillés sur place. Le récit de ces combats se trouve dans de nombreux ouvrages conservés au Musée de la Légion Etrangère à Aubagne [6].

Fin 1835, la France et l'Espagne remercient Harispe pour le travail qu'il a accompli :

- il est nommé Pair de France en décembre 1835.
- la régente d'Espagne lui remet la plus haute décoration espagnole. Ceci est

confirmé par une lettre [7] datée du 31 décembre 1835 que nous citons intégralement (Planche 8) :

"Sa Majesté la Reine Régente d'Espagne voulant donner à Monsieur le général Harispe un témoignage de satisfaction des services qu'il a rendus à sa cause et à celle de la Reine sa fille, lui a conféré la grande croix de l'ordre royal Charles III.

Monsieur l'ambassadeur d'Espagne vient de m'informer au nom de sa cour de cette décision dont j'ai pensé qu'il vous appartenait de faire part à Monsieur le général Harispe en faveur duquel vous voudrez bien également solliciter du Roi l'autorisation de porter la décoration qui lui est accordée."

En 1836, en dépit des victoires locales de la Légion, les carlistes tiennent fortement les provinces basques. Harispe est informé par le capitaine Renault de Vilbark, son délégué auprès du général Cordova. Ce général commande en chef la légion anglaise, la division française et les troupes royales régulières. Harispe souhaite connaître avec exactitude les effectifs, le moral, les moyens de l'armée espagnole. Les lettres échangées entre Harispe, Renault et le général Bernelle se trouvent à Vincennes [8].

Il existe aux Archives de Bayonne un fonds Harispe, donné par un arrière-petit-neveu du maréchal. On y trouve sous la cote 7S8 *" correspondance relative à la guerre carliste"* une première série de lettres entre l'ambassadeur de France à Madrid, le comte de Latour-Maubourg et le général Harispe, datées de 1838, et une seconde série avec le comte de Castellane, pair de France, lieutenant général commandant la division active des Pyrénées-Orientales. Dans ces deux séries de lettres, les correspondants de Harispe qui ne sont pas ses subordonnés, viennent lui rendre compte des évènements survenus dans leurs zones d'action.

Harispe est reconnu comme celui qui, au nom du ministre, dirige l'action de la France. On y trouve une lettre de l'ambassadeur de France à Harispe du 16 janvier 1838.

Sous la même référence 7S8 figure une lettre du maréchal de camp Noguès datée du 23 avril 1838. À l'automne 1833, ce général était placé sous les ordres de Harispe dans la division des Basses-Pyrénées. En 1838, il est devenu commandant par intérim de la 21e division militaire. Il rend compte, régulièrement, à son ancien chef et, dans la lettre citée en référence et conservée aux Archives de Bayonne, il l'informe que les carlistes se sont dispersés.

Dans la même série, mais sous la cote 7S9, deux cahiers l'un de 112 pages, l'autre de 34 pages, incomplets malheureusement, sont une relation extrêmement précise de la première guerre carliste, il n'y a pas de nom d'auteur, serait-ce Harispe lui même ?

Nous en extrayons le passage consacré à l'action des carlistes dans le Pays Basque en novembre et décembre 1834 :

"Après l'échec de l'expédition de Catalogne, toutes les vues de don Carlos se tournèrent vers Saint Sébastien. Le succès était de la plus haute importance pour lui. Le prince, don Sébastien, l'ayant assuré que les puissances de l'Europe n'attendaient pour le reconnaître que son entrée et son établissement dans une place importante du nord de la péninsule. Il fit donc investir Saint Sébastien les premiers jours de décembre mais, d'abord, il voulut s'emparer du petit port de Béhobie auquel sa contiguïté avec la frontière de France donnait quelque importance.

Dans la nuit du 27 au 28 novembre, une batterie fut construite par un sous-officier d'artillerie français passé dans les rangs carlistes, qui eut l'insolence d'en tourner les embrasures vers la France. Une pareille insulte ne pouvait se tolérer et le lieutenant général comte Harispe, après avoir réuni des forces à Béhobie, intima aux carlistes le 28 au soir, l'ordre de détruire leurs ouvrages à portée de la Bidassoa, sous peine de les voir détruites par les Français eux-mêmes. Cette sommation portée par l'aide de camp du général fut exécutée dans la matinée même du 29. Les carlistes parurent fort étonnés d'une détermination aussi vigoureuse qu'ils regardèrent, ou feignirent de regarder, comme très contraire à l'espoir qu'ils avaient jusqu'alors conçu de la conduite du gouvernement français à leur égard.

Après l'échec d'Irun, les généraux Gomez et Montenegro se portèrent vers Saint Sébastien où ils espéraient produire assez de terreur pour forcer la ville à se rendre. Elle fut investie le 2 décembre. Les batteries furent, immédiatement, construites et les carliste répandirent le bruit que des bombes incendiaires, d'un modèle particulier, avaient été fabriquées à Tolosa par un Français pour mettre le feu à Saint Sébastien.

Toute cette fantasmagorie s'évanouit bientôt devant la réalité. Au bout de cinq jours les carlistes cessèrent leur feu qui n'avait tué que cinq personnes au total.

Le 9 ils disparurent emmenant leur artillerie. Ce mouvement fut dû à une démonstration d'Espartero et de Jaureguy, en avant de Vitoria qui pouvait menacer Oñate et Tolosa, en ce moment dégarnies et où se portèrent en toute hâte les troupes qui assiégeaient Saint Sébastien. Le siège fut converti en blocus et la garnison, quoique renforcée par plusieurs compagnies anglaises, n'osa faire une sortie pour détruire les ouvrages qui menaçaient la place.

Les efforts des carlistes se portèrent sur Guetaria. Cette place se compose d'une presqu'île occupée par un bourg et fermée à la gorge par une muraille à laquelle est attenant le palacio d'Orsamar. Cette première enceinte est défendue par quatre bouches à feu à l'extrémité de la presqu'île où s'élève un fort qui n'y est joint que par une chaussée battue des deux cotés par la mer, et qui commande le bourg par des fortifications armées d'environ quinze bouches à feu. Le régiment de Ségovie fut envoyé de Saint Sébastien mais en renfort, ce qui nuisit le plus à la place. Ces misérables se livrèrent en arrivant à toutes sortes d'excès, pillèrent la population et s'enivrèrent au lieu de s'occuper de la défense de l'enceinte. Une brèche, à peine praticable, fut ouverte sans qu'une seule sortie ait été faite pour empêcher les travaux d'attaque et lorsque les carlistes se présentèrent le 2 janvier à cette brèche, la garnison lâcha prise et s'enfuit honteusement dans le fort où l'ennemi faillit entrer pêle-mêle avec elle. On trembla un moment pour le fort où cent hommes décidés auraient bravé une armée, mais où une troupe aussi mal disposée et encombrée dans un si petit espace, pouvait donner tout à craindre. Les carlistes, après

l'avoir bombardée et canonnée l'abandonnèrent pour revenir vers Saint Sébastien".

Le rédacteur, quel qu'il soit, est certainement un militaire expérimenté, ce qui conforte l'hypothèse du général Harispe lui-même. Il éprouve une violente antipathie vis-à-vis des carlistes et un certain mépris des troupes gouvernementales.

Les généraux commandant en chef les régions militaires de Montpellier, Toulouse, Bordeaux, Perpignan, reçoivent l'ordre du ministre de la Guerre [9], le maréchal Maison, de se tenir à la disposition du lieutenant général Harispe et de l'aider pour le recrutement de la Légion étrangère.

Le 15 juillet 1836, le ministre de la Guerre autorise un recrutement de cinq mille hommes pour renforcer la Légion et compenser ses lourdes pertes. Un soulèvement militaire à Madrid, au mois d'août, conduit le roi Louis Philippe à suspendre l'envoi de renforts à la Légion et à prononcer ces mots très durs contre l'Espagne [10] :

"Ce pays absorbe nos soldats et nos millions. C'est un puits sans fond dans lequel tout disparaît. Il n'y a là-bas rien à gagner, ni victoire, ni argent, ni territoire".

Harispe, qui avait continué ses efforts de recrutement, doit regrouper les nouveaux enrôlés à Pau où il les place sous les ordres du colonel Lebeau. Une partie de ce rassemblement est dissoute, une autre partie rejoint la Légion en Espagne. Mais la Division Auxiliaire Française en Espagne se réduit de mois en mois pour deux raisons :

- les désertions de soldats mal ou pas du tout nourris, jamais payés, sont nombreuses ;
- les morts, dans les combats ou de maladies, augmentent sans qu'ils soient remplacés par de nouveaux soldats.

La conclusion s'impose, et en décembre 1838 la Légion est dissoute.

Jusqu'au dernier moment, les liens entre Harispe et la Division Auxilliaire sont nombreux. C'est à lui que les officiers s'adressent pour demander leur retour en France et leur réincorporation dans l'armée française [11].

Dans la "Revue du Tarn" de 1992, Nicole Gotteri a rassemblé des lettres échangées entre le maréchal Soult et Harispe. Quatre lettres seulement, entre 1834 et 1840, dont deux de novembre et décembre 1837, traitent de la guerre carliste.

Dans la première, le maréchal Soult se réfère à un des très nombreux épisodes dramatiques de cette guerre :

"le 26 août 1837 à Pampelune, les sous-officiers de l'armée régulière, dont les soldes n'étaient

pas payées, arrêtaient le général Saarfield et le colonel Mendibil. La punition de ce double meurtre s'effectua de façon expéditive en l'application des ordres du général en chef Joaquim Baldomero Espartero, l'homme fort de l'armée gouvernementale".

Le maréchal répond le 26 novembre depuis Soult-Berg :

"le dernier exemple de juste sévérité que le général en chef Espartero vient de donner à Pampelune contre les infâmes assassins du général Saarfield et du colonel Mendibil produira, il faut le supposer, un effet salutaire sur l'armée espagnole, et il sera une garantie des nouveaux succès que cette armée pourra recueillir mais, malgré ce qu'il dit de la reprise prochaine des opérations, je ne pense pas que cet hiver elles soient très actives ni qu'elles amènent de grands résultats. Peut-être, il arrivera que Espartero aura à faire quelques grands détachements pour envoyer au secours d'Oraa, soit en Aragon, soit devant Valence, car il paraît que de ce coté Cabrera, que l'on disait anéanti, est tout à coup redevenu très fort et aussi entreprenant que jamais, d'où il résultera, si ma supposition se réalise, que la ligne de l'Ebre étant dégarnie, l'armée de don Carlos aura plus de facilités pour retourner en Castille."

Dix jours plus tard, le 6 décembre 1837, le maréchal écrit de nouveau à Harispe, prouvant ainsi qu'il suit de très près la guerre en Espagne grâce aux informations données par Harispe et l'opinion du maréchal sur la conduite de la guerre est très tranchée, et son opinion sur le général en chef Espartero de l'armée gouvernementale est pour le moins nuancée :

"je ne conçois pas que le général Espartero se soit arrêté en si bon chemin, car depuis qu'il avait repris l'initiative des opérations, il avait pied sur son adversaire, son armée était en bien meilleur état que celle de ce dernier, aussi je crains qu'il ne retourne dans son apathie ordinaire et cette crainte me fait désirer d'apprendre incessamment que le colonel Senilhes est revenu près de lui autant pour que les bons conseils qu'il lui donnerait impriment plus d'impulsions aux affaires militaires que pour voir Senilhes sorti de la fausse position où il est malheureusement engagé à Madrid".

Les nombreux documents de Vincennes (Planches 6 et 7), de Madrid, les livres des historiens confirment l'importance du rôle de Harispe dans l'aide à l'Espagne gouvernementale lors de la révolte carliste.

Cette première guerre carliste se termina, le 31 août 1839, par l'accolade des deux généraux ennemis à Vergara et par un mariage entre la jeune reine Isabelle et le fils d'un frère cadet de Ferdinand VII, François d'Assise.

La carrière de Harispe se poursuit jusqu'en 1850, date à laquelle il demande sa mise en disponibilité pour raison de santé. Il avait quatre vingt deux ans. Le 12 décembre de l'année suivante, le Président de la Deuxième République, Louis Napoléon Bonaparte, le nomme, maréchal de France.

Certains auteurs [12] ont affirmé que ce maréchalat fut la récompense de la délicate mission remplie par Harispe sur la frontière hispano-française. Il empêcha le passage des légitimistes français, partisans du duc de Bordeaux, vers l'Espagne, pour soutenir don Carlos, rendant ainsi un immense service aux différents gouvernements français, puisqu'il contribuait à marginaliser la crédibilité des monarchistes légitimistes en France.■

Citation bibliographique :

Gaston Capdupuy, *Don Carlos, la guerre civile en Espagne 1833-1840*, Paris, 1938.

Alfonso Bullón de Mendoza, *La primera guerra carlista*, Actas, Madrid, 1992.

Emilio Condado, *La intervención francesa en España 1835-1839*.

Notes

1 Voir "L'Expédition Française en Espagne de 1823 ou La Croisade des Cent Mille Fils de Saint Louis" par l'auteur chez Edition Dualpha, 2006.

2 La Guerre Civile en Espagne 1833-1840 par Gaston Capdupuy. Denoël, Paris, 1938.

3 Archives Nationales 623AP/1.

4 Archivo Historico Nacional, Madrid, liasse E 8.132.

5 Titre conféré par la Régente à Bernelle, alors colonel français, à l'arrivée de la Légion sur le territoire espagnol.

6 La Légion Etrangère en Espagne par Paul Azan, Lavauzelle, Paris, 1906.

7 SHD $6Y^{d}47$.

8 SHD Série 4 E dossier 17.

9 SHD Série 4 E dossier 44.

10 Louis Philippe par J. Lucas Dubreton.

11 SHD Série 4 E dossier 19.

12 Dictionnaire des Maréchaux de France du Moyen Âge à nos jours, Perrin,1988 pp. 218-219.

COMPTE RENDU

COMPTES RENDUS DE LECTURE

Frédéric DUHART (*)

Rafael OCETE RUBIO, Mª Ángeles LÓPEZ MARTÍNEZ, Antonio GALLARDO CANO, Claire ARNOLD, Mª Ángeles PÉREZ IZQUIERDO, Isaac Manuel RUBIO IRIBARREN, *Euskal Herriko eta inguruetako basamahatsondoa : ekologia, kokapena eta arriskuak / La vid silvestre en el país vasco y territorios limítrofes: ecología, distribución y riesgos para su conservación*, Vitoria-Gasteiz, Eusko Jaurlaritzaren Argitalpen Zerbitzu Nagusia, 179 pages.

Quel promeneur attentif n'a jamais remarqué au cours de ses pérégrinations dans certaines contrées du Pays basque des pampres de vigne s'accrochant aux branches d'un bosquet ou courant sur une végétation basse.

Souvent, il s'agit des ultimes reliques d'un vignoble abandonné, de ceps de vigoureux porte-greffes américains aux raisins délicieusement foxés ou d'hybrides producteurs directs dont les baies à la peau épaisse ne manquent pas non plus de charme alors que dardent les derniers rayons de soleil de l'été[1]. Néanmoins, tel n'est pas toujours le cas. Nous nous trouvons alors en face d'une population de lambrusques autochtones, d'un véritable patrimoine local, d'une richesse dont le présent ouvrage nous permet de mesurer toute l'importance.

Issu d'un monumental travail de recherche, rendu possible par une collaboration entre les universités de Séville, de Neuchâtel et de Burgos, *La vid silvestre...* propose une approche globale de la question des lambrusques au Pays basque et dans les régions voisines. Toujours les auteurs, en bons scientifiques, font preuve de clarté et de pédagogie. Les premières lignes de l'introduction présentent très clairement les lambrusques :

La vigne sauvage d'origine eurasiatique, *Vitis vinifera* L. sous-espèce *sylvestris* (Gmelin) Hegi, est un parent dioïque des variétés cultivées, qui sont hermaphrodites. Ses populations se rencontrent en Europe méridionale et centrale, Afrique du Nord, Moyen Orient et autres régions asiatiques, situées entre la Mer Noire et le massif de l'Hindou Kush.

Aussitôt après, l'enjeu de leur étude est posé : les populations de lambrusques, qui jouèrent un rôle non négligeable dans la vie des sociétés locales et présentent un intérêt génétique certain, sont en train de rapidement disparaître alors que leurs écosystèmes de prédilection subissent de profondes transformations.

En quelques pages, l'ouvrage a révélé tout son sens profond, son ambition citoyenne même : il constitue une contribution solidement fondée, exemplaire, à une réflexion sérieuse sur le développement durable et sur la biodiversité au Pays Basque. Celui-ci est justement envisagé ici comme un fragment d'Europe, les auteurs ne manquant jamais de mettre en

parallèle les situations locales avec celles, toutes aussi passionnantes et (hélas) toutes aussi souvent préoccupantes, observées dans d'autres parties du continent.

Au fil du livre, les amateurs de taxonomie et de génétique végétales trouveront largement de quoi satisfaire leur curiosité. Cependant, il présente aussi un grand intérêt pour ceux qui s'intéressent plus généralement aux plantes et à leurs histoires culturelles. En effet, le point de vue ethnobotanique n'est jamais perdu de vue : les relations entretenues par l'homme avec les différentes espèces de vignes sont largement abordées et un chapitre est consacré aux utilisations alimentaires, pharmaceutiques, artisanales ou agricoles des lambrusques dans les sociétés traditionnelles.

Richement illustré, cet ouvrage est aussi une invitation à la promenade naturaliste sur les chemins du Pays Basque. Des fiches de localisation très précises sont proposées pour chacune des populations de lambrusques recensées en Alava, Biscaye, Guipúzcoa et Pays Basque français. Ces documents offrent en outre une description de la végétation alentour et une évocation des menaces (ici une décharge sauvage, là la proximité d'une route ou d'un camping) qui pèsent sur les plants de vigne. Il y a sans doute là un beau matériel à exploiter dans le cadre d'une pédagogie de l'environnement, en famille ou en classe.

Reste à espérer que l'intégralité de ce livre ne soit pas dans quelques années un beau témoignage entièrement bilingue (basque/espagnol) sur un patrimoine végétal irrémédiablement disparu...■

(*) EHESS, Paris

Notes

1 Sur ces vignes ensauvagées voir un très riche traité d'ampélographie régionale : G. Lavignac, A. Audiot, P. Boissière et E. Leterme, *Cépages du Sud-Ouest. 2000 ans d'histoire*, Rodez/Paris, Ed. du Rouergue/ INRA, 2001, p. 23.

Jean-Marie AYNAUD

Alexandre HUREL et Michel de JAUREGUIBERRY avec la participation d'Yves CARLIER, d'Olivier RIBETON et de Patxi LASKARAI. *Un siècle de peinture en Pays Basque. 1850-1950*. Editions PIMIENTOS à Urrugne. Novembre 2006, 199 p.

Résultat d'un travail collectif, l'ouvrage impressionne d'emblée par son sujet, par la très grande qualité de sa présentation, ses 199 pages en format 26,5x33 agrémentées d'une superbe iconographie comportant 193 reproductions d'œuvres de peintres dont 95 provenant de collections privées.

Structuré en 5 chapitres, l'ouvrage comporte en plus une préface et une postface, toutes deux d'un grand intérêt pour la compréhension du contexte historique.

La préface qui est intitulée "La peinture basque existe-t-elle ?" a pour auteur Olivier RIBETON, conservateur du Musée basque et de l'histoire de Bayonne, expert reconnu de la peinture régionaliste. Fort bien écrite, cette introduction livre au lecteur un précieux éclairage sur les diverses raisons susceptibles d'expliquer la relative discrétion dans laquelle s'est développée la peinture à Bilbao, ou à Bayonne. Avant le XXe siècle, l'enseignement de l'histoire de l'art ne retient pas d'écoles basques mais seulement des françaises et des espagnoles, alors qu'en même temps se réunissent à Bilbao, à Fontarabie, à Ciboure ou à Bayonne de nombreux peintres d'Euskal Herri (Pays Basque), amoureux des paysages, des coutumes et des traditions. Les raisons évoquées tiennent à la complexité et à la diversité du contexte historique, politique, économique et social du Pays Basque de part et d'autre de la frontière. En France sous la IIIe République, les régionalismes en matière d'art, breton, provençal et basque sont en vogue. La peinture basque fait cependant l'objet d'une évolution très différente en Espagne et en France. Au début du XXe siècle, une peinture du "motif basque" se développe sur la cote basque française, œuvres d'artistes qui ne sont pas nés au Pays Basque et qui sont frappés par la grande "typicité" de la région. En revanche en Hegoalde (Pays Basque Sud), à cette époque, sont présents des artistes basques de naissance, peintres reconnus, bénéficiant de commandes publiques et privées, en particulier dans la Biscaye enrichie par l'expansion industrielle. Un seul artiste assure la passerelle entre Nord et Sud, c'est Ramiro ARRUE inspiré par le régionalisme. La guerre civile jette dans l'exil toute une génération d'artistes et interrompt brutalement l'émergence d'une expression picturale commune. La vraie rencontre entre peintres du Nord et ceux du Sud autorisant une possible convergence, n'aura pas lieu.

Suivent cinq chapitres sous la plume d'Alexandre HUREL et de Michel de JAUREGUIBERRY : Alexandre HUREL, écrivain, auteur de nombreux ouvrages sur le Pays Basque, a créé sa propre maison d'éditions à Urrugne. Michel de JAUREGUIBERRY, docteur en chirurgie dentaire à Saint-Jean-de-Luz, est un amateur d'art passionné et un collectionneur avisé. Ces deux auteurs ont bénéficié de l'aide bienveillante de nombreuses personnalités (citées en dernière page) auprès desquelles ils ont pu recueillir de multiples données et accéder à des œuvres appartenant à des collections privées. Ces cinq chapitres constituent une synthèse très intéressante réalisée à partir des résultats des recherches intensives conduites pendant plus d'un an.

Le chapitre I est intitulé "Générations spontanées. Et la lumière fut". Après avoir rap-

pelé l'absence de peinture basque avant 1860, les auteurs soulignent de façon intéressante les effets négatifs à cette période, de la tradition démocratique villageoise et rurale, l'absence de cour royale ou princière entraînant l'absence de luxe et de mécénat, et enfin la rareté d'écoles des Beaux-Arts et d'Universités d'envergure. Puis après 1850, les effets favorables du développement des structures socio-économiques : le tourisme au Nord avec l'apparition de commerçants et de gens de plages, l'industrie au Sud avec l'apparition de la bourgeoisie et du prolétariat. La peinture basque qui prend alors son essor, n'est pas un fait ethnique, mais un mouvement culturel dont les frontières sont imprécises. Considérés comme précurseurs, un peintre d'Iparralde (Pays Basque Nord) et quatre d'Hegoalde sont cités et abondamment commentés ; il s'agit de Gustave COLIN, Francisco de BRINGAS, Antonio Maria de LECUONA, BARROETA et enfin Eduardo Zamaîcos ZABAL.

Le chapitre II est intitulé "L'école de BONNAT. L'école de Bayonne". Est-ce au bayonnais Léon BONNAT que revient la paternité de la peinture basque ? Amoureux de la peinture et des Beaux-Arts en général, il se constitue une collection privée tout en développant son art personnel et un enseignement très recherché (il a eu comme élèves BRAQUE, LAUTREC puis DUFY). Cette école bayonnaise particulièrement active, est décrite à travers les parcours de onze artistes (dont une femme, Marion GARAY) ; l'accent est mis par les auteurs plus particulièrement sur Achille ZO et son fils Henri ZO.

Les chapitres III et IV qui sont à notre avis les plus importants de l'ouvrage en termes d'information et de documentation, sont centrés respectivement sur l'école de Bilbao et sur l'école de Ciboure. À Bilbao, se développe un courant artistique puissant, "un feu d'artifice" selon les auteurs, animé par 22 artistes de talent dont beaucoup iront d'abord se former à Madrid, à Rome, et surtout à Paris considérée à cette époque comme la capitale mondiale des arts, de la culture (et aussi des sciences : PASTEUR, BECQUEREL, Marie CURIE etc..). Ainsi Anselmo GUINEA ira à Rome, Diaz de OLANO, Adolfo GUIARD, Dario de REGOYOS, Francisco ITURRINO, Ignacio ZULOAGA et Manuel LOSADA iront à Paris.

En octobre 1911, se constitue l'association des artistes basques dont le premier président fut Alberto ARRUE, le grand peintre, maître de l'ethno-symbolisme. Cette association a joué un rôle central dans l'animation de la vie intellectuelle de Bilbao. S'inscrivant dans l'exaltation de la basquitude de Sabino ARANA, l'ethno-symbolisme est porté à un niveau incomparable par les frères ZUBIAURRE et ensuite par Aurélio ARTETA. Le caricaturiste José ARRUE, frère de Ramiro et d'Alberto, a apporté une touche particulière par ses œuvres naïves et souvent ironiques.

La guerre civile mettra un arrêt brutal à ce mouvement culturel en plein essor. Les toiles de José ARRUE sont même brûlées sur ordre. C'est la fin d'une époque.

Sous la dictature, une nouvelle génération apparaît autour de Saint-Sébastien avec Montes ITURRIOZ, Mauricio Flores KAPEROTXIPI, Jésus BASIANO et Jésus APPELLANIZ, constituant l'école dite de la Bidassoa qui tentera de reprendre les thèmes de leurs glorieux aînés.

Le chapitre IV est intitulé "Sur la Nivelle et sur l'Adour. Les neuf et les autres". Il traite du mouvement artistique sans précédent en Pays Basque Nord à partir de l'étincelle initiale que fut l'arrivée en 1860 de Gustave COLIN, natif du Pas-de-Calais, influencé par les impressionnistes, et ceci à une époque où Euskal Herri est en train de devenir à la mode. La presse parisienne qualifie alors Ciboure de ville d'art. Les auteurs font un parallèle intéressant avec l'école de Pont-Aven. C'est ainsi qu'a partir de 1920 naît à Ciboure un groupe

de neuf artistes prêts à réunir leurs talents pour interpréter chacun à sa façon un type de peinture régionaliste.

Ce groupe de neuf est constitué de Ramiro ARRUE considéré comme le chef de file, René CHOQUET, Charles COLIN, Pierre LABROUCHE, Georges MASSON, Perico RIBERA, et Raymond VIRAC. Les rejoindront plus tard Georges BERGES et Philippe VEYRIN. Enfin, trois indépendants à forte personnalité ont œuvré en parallèle : Louis Benjamin FLOUTIER, Hélène ELISSAGUE ("ELIZAGA") et surtout Jean-Paul TILLAC. Ce dernier vient de faire l'objet d'une très belle exposition au Musée basque de Bayonne. Un texte, consacré à chacun de ces artistes, complet et remarquablement écrit, décrit le parcours individuel et les caractéristiques originales de leur œuvre qui est analysée avec finesse et sens critique. Notre préférence personnelle irait surtout à celle de TILLAC, dessinateur génial de la ruralité basque, plus dessinateur que peintre et dont le coup de crayon n'est pas sans rappeler la puissance de celui de TOULOUSE-LAUTREC.

La peinture basque qui est bien née en Iparralde avec COLIN "l'impressionniste du Pays Basque", s'est épanouie avec le groupe des neuf et quelques autres talents. Ils contribuèrent à la reconnaissance d'un phénomène pictural qui pourrait être appelé "école basque".

"Les peintres venus d'ailleurs", tel est le titre du chapitre V qui traite des apports extérieurs constitués par des génération d'artistes. Parmi ceux-ci, 17 sont originaires de Bordeaux tels Albert MARQUET, Félix Elie TOBEEN, Albert BEGAUD (ce dernier vient de faire l'objet d'une exposition au Musée basque de Bayonne), William LAPARA et François Maurice ROGANEAU qui a réalisé un dessin remarquable d'un baptême à l'église de GOTEÏN (Soule) reproduit p. 167. D'autres sont venus des Landes (3), d'autres de Toulouse (3), certains de Paris (5) ou d'autres horizons (13). Citons Robert DELETANG, natif de Touraine, qui a laissé une œuvre considérable d'une force picturale aux multiples facettes. C'est VIOLLET-LE-DUC, aquarelliste de talent qui a montré la voie, en parcourant à pied le Pays Basque de Bayonne à Baïgorry. Des hommes de lettres ont accompagné ce mouvement culturel : HUGO, FLAUBERT, DUMAS et STENDHAL.

L'ouvrage s'achève par une postface qui présente en guise de conclusion une analyse pertinente des conditions du développement de la peinture au Pays Basque. L'auteur est Yves CARLIER, conservateur au musée de Fontainebleau et luzien le reste du temps. Ce texte qui complète parfaitement celui de la préface d'Olivier RIBETON, souligne le contexte historique très spécifique au Pays Basque caractérisé par des bouleversements successifs : Révolution française, guerres du Premier empire, centralisme de part et d'autre des Pyrénées, monopole du mécénat d'église, absence de musées ou de lieux où il était possible de contempler des œuvres de maîtres, ce qui n'a pas aidé au développement d'une tradition artistique bien ancrée, favorable à une peinture locale originale. Les rares écoles ou ateliers implantés dans les villes d'importance, enseignaient un art et un savoir plutôt académique, ce qui poussait les peintres basques à voyager pour se former ailleurs.

La création d'un premier embryon de musée en 1896 à Bayonne, enrichi par la suite par la collection BONNAT, a été une étape décisive. En 1908, Bilbao a créé son propre Musée des Beaux-Arts, puis Saint-Sébastien avec le Musée San Telmo créé en 1912, et enfin le Musée des Beaux-Arts de Vitoria-Gasteiz en 1941. Dans ce nouveau contexte, la tenue régulière d'expositions a complété le dispositif. Ainsi la grande exposition internationale de peinture et de sculpture de Bilbao en 1919 a permis de réunir des peintres comme REGOYOS, ZULOAGA, PICASSO, CEZANNE, DENIS ou VAN DONGEN. L'auteur termine

cette postface en s'interrogeant sur les raisons qui ont contribué à laisser dans l'ombre de nombreux artistes de talent, et pourquoi la peinture basque est-elle trop souvent réduite au nom de Ramiro ARRUE ou à celui de ZULOAGA.

À la dernière page, une bibliographie (39 références) permettra au lecteur de satisfaire sa curiosité dans ce domaine. Les auteurs auraient eu avantage à indiquer l'année dans chacune des légendes des reproductions et à ajouter un index alphabétique des noms des 117 artistes (dont dix femmes) cités dans le texte.

Ce dernier bénéficie d'un style agréable et même élégant. Au final, un ouvrage remarquable d'une qualité exceptionnelle, résultat d'un énorme travail de recherches. Nous avons maintenant à notre disposition non seulement un ouvrage de référence qui a sa place dans les bibliothèques de tout lecteur intéressé par la culture et l'art au Pays Basque, mais un précieux outil de travail pour le chercheur euskarien. ■

Michel DUVERT

L. de Buffières, J-M Desbordes, J. Blot & J. Casaubon, *De la voie romaine au chemin de Saint- Jacques : le franchissement du port de Cize*. Eusko-Ikaskuntza/Société d'Etudes basques. 2006, 145 p. ISBN : 2-910023-80-X.

Cet ouvrage, concis et très bien illustré, est le fruit de la quête de plusieurs chercheurs. Chacun à sa manière explore les traces des voies anciennes ayant irrigué ce pays et révélant, de ce fait, sa mise en forme. C'est un beau travail de science quasiment expérimentale, répondant à cette exigence fondamentale que Barandiaran aimait nous répéter sous forme de boutade : "discurir primero con los pies y despues con la cabeza". Partout l'homme est présent. Nous mettons nos pas dans les siens sur ce tronçon de voie entre Zubiri (aux approches de Pampelune) et la région d'Ostabat. En compagnie de ces chercheurs nous apprenons à donner corps à des paysages.

Leur aventure résulte de la convergence : de données géographiques ; de prise en compte de l'euskara et de la valeur des toponymes ; de l'éclairage que fournissent les mises en correspondances des recherches protohistoriques et ethnographiques (les contraintes et les manières de faire d'hier dialoguant avec celles d'aujourd'hui, en des lieux donnés) ; d'analyse fine des cadastres, accompagnée de la valorisation de textes anciens et de leur mise en correspondance avec des activités, possibles ou avérées, liées aux lieux étudiés (écouter le témoin, ne pas décréter à sa place -souvent- sur la base de données généralistes) ; de prise en compte concrète de ce qu'implique l'intrication des cultures (les façons de vivre de Rome et les nôtres)... Dans le même mouvement, les auteurs nous apprennent à identifier sites et lieux, à repérer les vestiges (les fossiles), comme les infimes cicatrices ; à se faire une opinion en rassemblant des fragments d'images éparpillées dans les souvenirs, les lectures... Nous sommes invités *à participer* à leur aventure, simplement et sans fard. Eduqués et informés.

On identifie ainsi la route suivie par les pèlerins de Compostelle, laquelle est largement déterminée par une ancienne pénétrante romaine, qui, à son tour, s'appuie sur de vieilles voies de transhumance. Dans cette quête les auteurs nous apprennent à voir autrement des paysages avec leurs routes "médiévales", ou des XVI-XVIIe siècles (nos *galtzada* et *errege bide*), sans parler des sentiers sans date qui sont fondamentalement des habitudes canalisées par le milieu. C'est alors, que les irrigations de ces grands blocs que forment la montagne, la mi-montagne et le bas-pays, les nœuds de circulations des biens et des hommes, tous ces réseaux de voies, de passage et de contrôle, tous ces points stratégiques, ces panoramas, se mettent à raconter des temps, des circonstances, des types d'activité.

Chaque chapitre étant individualisé, chemin faisant chaque auteur explore librement paysages et lieux avec sa sensibilité et ses convictions. Des images surgissent quand ce ne sont pas des hypothèses. Ainsi *Imus* et *Summus Pyrenaeus* ne seraient peut-être pas là où on le croyait ; et pourtant... Faut-il recentrer la route sur Ugange et Campabaita ? Comment comprendre le site de Saint-Jean-le-Vieux ? Il y aurait un Burguzaharria près d'Ostabat ? etc.

Qu'il me soit permis enfin de souligner le bref apport de J. Casaubon. Il jette une lumière crue sur tous ces sentiers de la montagne navarro-labourdine (Baztan-Labourd) fré-

quentée par les pasteurs, les mineurs et bien des transporteurs (entre Bayonne-Pampelune et la Ribera). Cette pénétrante, d'accès facile et ouverte en toute saison, est franchement sous-estimée dans nos études ; le grand monastère Salbadore d'Urdazubi, bien oublié. Et pourtant....

Dans le fond comme dans la forme, cette recherche renouvelle l'esprit même de nos études. Cohérente et convaincante, structurée par des moments forts et des points d'appui qui le sont moins (le mobilier est-il contemporain des sites ? le toponyme est "sans date"...), elle a belle allure. Il va falloir compter longtemps sur elle ! ■

SOCIÉTÉ DES AMIS DU MUSÉE BASQUE

Adhésion et abonnement

Tarifs *France*

1. tarif réduit (étudiant ou chômeur) 11 €
2. tarif individuel 35 €
3. tarif duo (2 personnes à la même adresse) 45 €
4. membre bienfaiteur à partir de 60 €

Tarif *étranger* 40 €

Izenemaitea eta harpidetza

Salneurriak *Frantzia*

1. Salneurri murriztua (ixtudianta ala langabetua) 11 €
2. Bakarkako salneurria 35 €
3. Binakako salneurria (ber-helbideko bi kide) 45 €
4. Ongiegile-kidea 60 €tik goiti

kanporako salneurria 40 €

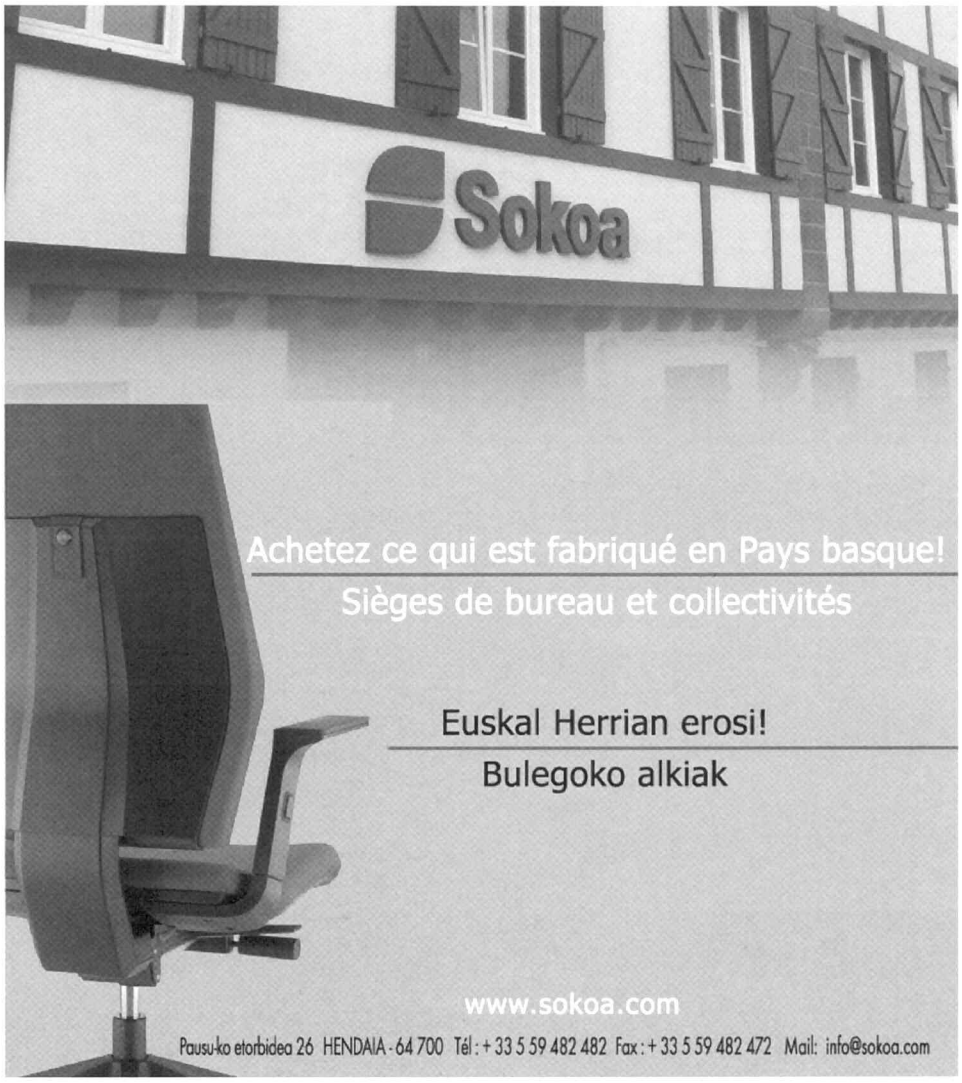

Ce numéro bénéficie du soutien de / Ale honen babesleak dira :

Guyenne et Gascogne

ADA ACIERIE DE L'ATLANTIQUE

GROUPE Etchart

A.MA.TRA

Bulletin du Musée Basque
Revue d'études et de recherches

Sommaire

3 **Sarako ofizioak XVIII.mendean (itsas-gizonen garrantzia)**
- Xabier Elosegi -

21 **Les bandas, entre pampelune et dalhem : la recherche d'une authenticité**
- Magalie Molle -

34 **Ikusgaia - maison ortillopitz, sare**
- Michel Duvert -

35 **La toponymie médiévale basque de la vigne en basse-navarre et pays environnants**
- Jean-Baptiste Orpustan -

63 **Ikusgaia - le pressoir (lako) de la maison etxepare**
- Michel Duvert -

73 **Jean isidore harispe au musée basque et de l'histoire de bayonne**
- Olivier Ribeton -

85 **Le général harispe et la première guerre carliste**
- André Lebourleux -

97 **Comptes rendus de lecture**
- Frédéric Duhart -
- Jean-Marie Aynaud -
- Michel Duvert-

Euskal Museoaren Adixkideak
Société des Amis du Musée Basque

ISSN 11488395
9 771148 839005